見積参考資料

工事名　Ｒ７阿土　大井南島線　阿南・楠根　道路改良工事

◇経費情報◇

工種区分	道路改良工事
単価地区	阿南１
単価使用年月	令和 7年 7月
施工地域・工事場所	一般交通影響有り（２）－２
前金支出割合	補正を行わない
契約保証	金銭的保証
現場環境改善費	計上しない
週休２日確保工事に係る経費補正	週休２日(月単位)

注意

「見積参考資料」は入札参加者の迅速で適正な工事費の見積りのための一資料であり、請負契約を拘束するものではない。

設計内訳書（本01）

工事名	Ｒ７阿土　大井南島線　阿南・楠根　道路改良工事	事業区分 工事区分	道路新設･改築 道路改良

工事区分・工種・種別・細別	規格	単位	数量	単価	金額	数量・金額増減	摘要
道路改良		式	1				
道路土工		式	1				
残土処理工		式	1				
土砂等運搬	土質:土砂(岩塊･玉石混り土含む)	m3	30				単　1号
残土等処分		m3	30				単　2号
擁壁工		式	1				
作業土工		式	1				
床掘り	土質:土砂	m3	5				単　3号
埋戻し	土質区分:土砂,土質:良質土	m3	4				単　4号
場所打擁壁工(構造物単位)		式	1				
小型擁壁	擁壁平均高さ:0.8m以上1.0m以下,本体ｺﾝｸﾘｰﾄ規格:18-8-40(高炉)	m3	3				単　5号
排水構造物工		式	1				
作業土工		式	1				

設計内訳書（本01）

工事名	Ｒ７阿土　大井南島線　阿南・楠根　道路改良工事	事業区分 工事区分	道路新設･改築 道路改良

工事区分・工種・種別・細別	規格	単位	数量	単価	金額	数量・金額増減	摘要
床掘り	土質:土砂	m3	90				単　6号
埋戻し	土質区分:土砂,土質:良質土	m3	50				単　7号 25+29
側溝工		式	1				
ﾌﾟﾚｷｬｽﾄU型側溝 1号ﾌﾟﾚｷｬｽﾄU型	U型側溝規格:PU3-B300-H300	m	44				単　8号
自由勾配側溝	側溝規格:B300-H700	m	4.5				単　9号
自由勾配側溝	側溝規格:B300-H600	m	14				単　10号
自由勾配側溝	側溝規格:B300-H500	m	12				単　11号
自由勾配側溝	側溝規格:B300-H400	m	14				単　12号
側溝蓋 PC4-B300	蓋版の規格:300 41.2×9.5×50	枚	161				単　13号 80+81
側溝蓋 鋼製蓋	T25 995*430*95 嵩上　すべり止め 細目 ｺﾞﾑ付き	枚	8				単　14号 4+4
間詰工		式	1				内　1号
場所打水路工		式	1				
現場打水路 3号U型水路	内幅(複単不使用の場合):300,内高(複単不使用の場合):576,ｺﾝｸﾘｰﾄ規格:18-8-25(高炉)	m	24				単　15号

設計内訳書（本01）

工事名	Ｒ７阿土　大井南島線　阿南・楠根　道路改良工事	事業区分 工事区分	道路新設･改築 道路改良

工事区分・工種・種別・細別	規格	単位	数量	単価	金額	数量・金額増減	摘要
側溝蓋 C2-B300		枚	45				単　16号
鋼製蓋	T-25 995*430*110(44+66) かさ上げ すべり止め 細目 ｺﾞﾑ付き	枚	3				単　17号
埋戻ｺﾝｸﾘｰﾄ		m3	2				単　18号
現場打水路工 復旧U型側溝		式	1				内　2号
管渠工		式	1				
ﾋｭｰﾑ管(B形管) 2号復旧管渠	管規格:外圧管1種	m	2.8				単　19号
ｺﾝｸﾘｰﾄ巻き立て工 2号		式	1				内　3号
鉄筋ｺﾝｸﾘｰﾄ台付管 1号横断管渠	管規格:D600	m	10				単　20号
基礎ｺﾝｸﾘｰﾄ等		式	1				内　4号
集水桝･ﾏﾝﾎｰﾙ工		式	1				
現場打ち集水桝 1号集水桝	集水桝･街渠桝種類:現場打材,ｺﾝｸﾘｰﾄ規格:18-8-25(高炉),法面作業補正:無し	箇所	1				単　21号
鋼製溝蓋	T-25 995*600*50 ﾎﾞﾙﾄ固定 ｺﾞﾑ付き すべり止め 細目	枚	1				単　22号
構造物撤去復旧		式	1				内　5号

設計内訳書（本01）

工事名	Ｒ７阿土　大井南島線　阿南・楠根　道路改良工事	事業区分 工事区分	道路新設･改築 道路改良

工事区分・工種・種別・細別	規格	単位	数量	単価	金額	数量・金額増減	摘要
現場打ち集水桝 3号集水桝	集水桝･街渠桝種類:現場打材,ｺﾝｸﾘｰﾄ規格:18-8-25(高炉),法面作業補正:無し	箇所	1				単　23号
鋼製ますぶた	T-25 711*715*50 ﾎﾞﾙﾄ固定 すべり止め 細目	枚	1				単　24号
構造物撤去工		式	1				
防護柵撤去工		式	1				
防護柵撤去(ｶﾞｰﾄﾞﾚｰﾙ)	Gr-C-4E	m	87				単　25号
構造物取壊し工		式	1				
舗装版切断	舗装版種別:ｱｽﾌｧﾙﾄ舗装版,ｱｽﾌｧﾙﾄ舗装版厚:15cm以下	m	120				単　26号
舗装版破砕	舗装版種別:ｱｽﾌｧﾙﾄ舗装版,舗装版厚:5cm	m2	120				単　27号
運搬処理工		式	1				
殻運搬	殻種別:ｱｽﾌｧﾙﾄ殻	m3	6				単　28号
殻処分	殻種別:ｱｽﾌｧﾙﾄ殻	m3	6				単　29号
汚泥処理		m3	0.14				単　30号
防護柵工		式	1				

設計内訳書（本01）

工事名	Ｒ７阿土　大井南島線　阿南・楠根　道路改良工事	事業区分 工事区分	道路新設･改築 道路改良

工事区分・工種・種別・細別	規格	単位	数量	単価	金額	数量・金額増減	摘要
路側防護柵工		式	1				
ｶﾞｰﾄﾞﾚｰﾙ		m	77				単　31号
附帯工		式	1				
宅地内舗装工		式	1				
ｺﾝｸﾘｰﾄ舗装		式	1				内　6号
仮設工		式	1				
交通管理工		式	1				
交通誘導警備員 B		人日	50				単　32号
直接工事費		式	1				
共通仮設		式	1				
共通仮設費		式	1				
技術管理費		式	1				
土質等試験費		式	1				内　7号

設計内訳書（本01）

工事名	Ｒ７阿土　大井南島線　阿南・楠根　道路改良工事	事業区分 工事区分	道路新設･改築 道路改良

工事区分・工種・種別・細別	規格	単位	数量	単価	金額	数量・金額増減	摘要
共通仮設費（率計上）		式	1				
純工事費		式	1				
現場管理費		式	1				
工事原価		式	1				
一般管理費等		式	1				
工事価格		式	1				
消費税額及び地方消費税額		式	1				
工事費計		式	1				

一式当り内訳書

単価使用年月	2025.07
歩掛適用年月	2025.07
労務調整係数	1.000-00000　0.0　0

内　1号	間詰工

名称・規格	条件	単位	数量	単価	金額	数量・金額増減	摘要
ｺﾝｸﾘｰﾄ	無筋･鉄筋構造物,人力打設,18-8-40(高炉),一般養生,無し,全ての費用	m3	3				
ﾓﾙﾀﾙ練	高炉,全ての費用	m3	0.5				
合計							

一式当り内訳書

単価使用年月	2025.07
歩掛適用年月	2025.07
労務調整係数	1.000-00000　0.0　0

内　2号	現場打水路工 復旧U型側溝

名称・規格	条件	単位	数量	単価	金額	数量・金額増減	摘要
ｺﾝｸﾘｰﾄ	小型構造物,人力打設,18-8-25(高炉),一般養生,無し,全ての費用	m3	0.2				
型枠	一般型枠,小型構造物	m2	2				
基礎砕石	12.5cmを超え17.5cm以下,再生ｸﾗｯｼｬﾗﾝ 40～0,全ての費用	m2	1				
合計							

一式当り内訳書

単価使用年月	2025.07
歩掛適用年月	2025.07
労務調整係数	1.000-00000　0.0　0

内　3号	ｺﾝｸﾘｰﾄ巻き立て工 2号

名称・規格	条件	単位	数量	単価	金額	数量・金額増減	摘要
ｺﾝｸﾘｰﾄ	小型構造物,人力打設,18-8-40(高炉),一般養生,無し,全ての費用	m3	0.2				
型枠	一般型枠,小型構造物	m2	0.7				
基礎砕石	12.5cmを超え17.5cm以下,再生ｸﾗｯｼｬﾗﾝ 40～0,全ての費用	m2	0.4				
合計							

一式当り内訳書

単価使用年月	2025.07
歩掛適用年月	2025.07
労務調整係数	1.000-00000　0.0　0

内　4号	基礎ｺﾝｸﾘｰﾄ等

名称・規格	条件	単位	数量	単価	金額	数量・金額増減	摘要
ﾓﾙﾀﾙ練	高炉,全ての費用	m3	0.1				
ｺﾝｸﾘｰﾄ	無筋･鉄筋構造物,人力打設,18-8-40(高炉),一般養生,無し,全ての費用	m3	0.8				
型枠	一般型枠,均しｺﾝｸﾘｰﾄ	m2	2				
合計							

一式当り内訳書

単価使用年月	2025.07
歩掛適用年月	2025.07
労務調整係数	1.000-00000　0.0　0

内　5号	構造物撤去復旧							
名称・規格		条件	単位	数量	単価	金額	数量・金額増減	摘要
構造物とりこわし･運搬･処分（複合）		無筋構造物,無し,無し,必要,有り,10.9以下	m3	1				単　43号
石積(張)		積工,練石,雑割石	m2	3				
ｺﾝｸﾘｰﾄﾌﾞﾛｯｸ塀			式	1				単　44号
合計								

一式当り内訳書

単価使用年月	2025.07
歩掛適用年月	2025.07
労務調整係数	1.000-00000　0.0　0

内　6号	ｺﾝｸﾘｰﾄ舗装

名称・規格	条件	単位	数量	単価	金額	数量・金額増減	摘要
ｺﾝｸﾘｰﾄ	無筋･鉄筋構造物,人力打設,18-8-40(高炉),一般養生,無し,全ての費用	m3	5				
材料費(m2)		m2	48				単　50号
下層路盤(歩道部)	150mm,1層施工,再生ｸﾗｯｼｬﾗﾝ RC-40,全ての費用	m2	48				
構造物とりこわし･運搬･処分(複合)	無筋構造物,無し,無し,必要,有り,10.9以下	m3	5				単　43号
合計							

一式当り内訳書

単価使用年月	2025.07
歩掛適用年月	2025.07
労務調整係数	1.000-00000　0.0　0

内　7号	土質等試験費						
名称・規格	条件	単位	数量	単価	金額	数量・金額増減	摘要
土質等試験費(一式入力)		式	1				単　52号
合計							

1次単価表

単価使用年月	2025.07
歩掛適用年月	2025.07
労務調整係数	1.000-00000　0.0　0

単　1号	土砂等運搬	土質:土砂(岩塊･玉石混り土含む)	単位	m3	単位数量	1	単価	

名称・規格	条件	単位	数量	単価	金額	摘要
土砂等運搬	小規模,ﾊﾞｯｸﾎｳ山積0.28m3(平積0.2m3),土砂(岩塊･玉石混り土含む),無し,10.0km以下	m3	1			
合計						
単価						円／m3

1次単価表

単価使用年月	2025.07
歩掛適用年月	2025.07
労務調整係数	1.000-00000　0.0　0

単　2号	残土等処分		単位	m3	単位数量	1	単価	

名称・規格	条件	単位	数量	単価	金額	摘要
残土等処分		m3	1			
合計						
単価						円／m3

1次単価表

単価使用年月	2025.07
歩掛適用年月	2025.07
労務調整係数	1.000-00000　0.0　0

単　3号	床掘り	土質:土砂	単位	m3	単位数量	1	単価	

名称・規格	条件	単位	数量	単価	金額	摘要
床掘り	土砂,上記以外(小規模),全ての費用	m3	1			
合計						
単価						円／m3

1次単価表

単価使用年月	2025.07
歩掛適用年月	2025.07
労務調整係数	1.000-00000　0.0　0

単　4号	埋戻し	土質区分:土砂,土質:良質土	単位	m3	単位数量	1	単価	

名称・規格	条件	単位	数量	単価	金額	摘要
埋戻し	上記以外(小規模),土砂,全ての費用	m3	1			
合計						
単価						円／m3

1次単価表

単価使用年月	2025.07
歩掛適用年月	2025.07
労務調整係数	1.000-00000　0.0　0

単　5号	小型擁壁	擁壁平均高さ:0.8m以上1.0m以下,本体ｺﾝｸﾘｰﾄ規格:18-8-40(高炉)	単位	m3	単位数量	1	単価	

名称・規格	条件	単位	数量	単価	金額	摘要
小型擁壁	0.8m以上1.0m以下,18-8-40(高炉),有り,無し,一般養生･特殊養生(練炭)	m3	1			
合計						
単価						円／m3

1次単価表

単価使用年月	2025.07
歩掛適用年月	2025.07
労務調整係数	1.000-00000　0.0　0

単　6号	床掘り	土質:土砂	単位	m3	単位数量	1	単価	

名称・規格	条件	単位	数量	単価	金額	摘要
床掘り	土砂,上記以外(小規模),全ての費用	m3	1			
合計						
単価						円／m3

1次単価表

単価使用年月	2025.07
歩掛適用年月	2025.07
労務調整係数	1.000-00000　0.0　0

単　7号	埋戻し	土質区分:土砂,土質:良質土	単位	m3	単位数量	1	単価	

名称・規格	条件	単位	数量	単価	金額	摘要
埋戻し	上記以外(小規模),土砂,全ての費用	m3	1			
合計						
単価						円／m3

1次単価表

単価使用年月	2025.07
歩掛適用年月	2025.07
労務調整係数	1.000-00000　0.0　0

単　8号	ﾌﾟﾚｷｬｽﾄU型側溝 1号ﾌﾟﾚｷｬｽﾄU型	U型側溝規格:PU3-B300-H300	単位	m	単位数量	1	単価	

名称・規格	条件	単位	数量	単価	金額	摘要
U型側溝	据付け,無し,無し,道路用鉄筋Co側溝3種 JIS A 5372,300A 300×300×2000,無し,無し,有り,再生ｸﾗｯｼｬﾗﾝ	m	1			単　33号
合計						
単価						円／m

1次単価表

単価使用年月	2025.07
歩掛適用年月	2025.07
労務調整係数	1.000-00000　0.0　0

単　9号	自由勾配側溝	側溝規格:B300-H700	単位	m	単位数量	1	単価	

名称・規格	条件	単位	数量	単価	金額	摘要
自由勾配側溝	無し,L=2000mm 1000kg/個以下,無し,18-8-40(高炉),0.55m3/10m,有り,再生ｸﾗｯｼｬﾗﾝ 40～0,0.65m3/10m,18-	m	1			単　34号
合計						
単価						円／m

1次単価表

単価使用年月	2025.07
歩掛適用年月	2025.07
労務調整係数	1.000-00000　0.0　0

単　10号	自由勾配側溝	側溝規格:B300-H600	単位	m	単位数量	1	単価	

名称・規格	条件	単位	数量	単価	金額	摘要
自由勾配側溝	無し,L=2000mm 1000kg/個以下,無し,18-8-40(高炉),0.55m3/10m,有り,再生ｸﾗｯｼｬﾗﾝ 40～0,0.65m3/10m,18-	m	1			単　35号
合計						
単価						円／m

1次単価表

単価使用年月	2025.07
歩掛適用年月	2025.07
労務調整係数	1.000-00000　0.0　0

単　11号	自由勾配側溝	側溝規格:B300-H500	単位	m	単位数量	1	単価	

名称・規格	条件	単位	数量	単価	金額	摘要
自由勾配側溝	無し,L=2000mm 1000kg/個以下,無し,18-8-40(高炉),0.55m3/10m,有り,再生ｸﾗｯｼｬﾗﾝ 40～0,0.65m3/10m,18-	m	1			単　36号
合計						
単価						円／m

1次単価表

単価使用年月	2025.07
歩掛適用年月	2025.07
労務調整係数	1.000-00000　0.0　0

単　12号	自由勾配側溝	側溝規格:B300-H400	単位	m	単位数量	1	単価	

名称・規格	条件	単位	数量	単価	金額	摘要
自由勾配側溝	無し,L=2000mm 1000kg/個以下,無し,18-8-40(高炉),0.55m3/10m,有り,再生ｸﾗｯｼｬﾗﾝ 40～0,0.65m3/10m,18-	m	1			単　37号
合計						
単価						円／m

1次単価表

単価使用年月	2025.07
歩掛適用年月	2025.07
労務調整係数	1.000-00000　0.0　0

単　13号	側溝蓋 PC4-B300	蓋版の規格:300 41.2×9.5×50	単位	枚	単位数量	1	単価	

名称・規格	条件	単位	数量	単価	金額	摘要
蓋版	据付け,無し,道路用鉄筋Co側溝3種 JIS A 5372,300 41.2×9.5×50,無し,無し	枚	1			単　38号
合計						
単価						円／枚

1次単価表

単価使用年月	2025.07
歩掛適用年月	2025.07
労務調整係数	1.000-00000　0.0　0

単　14号	側溝蓋 鋼製蓋	T25 995*430*95 嵩上　すべり止め 細目 ｺﾞﾑ付き	単位	枚	単位数量	1	単価	

名称・規格	条件	単位	数量	単価	金額	摘要
蓋版	据付け,無し,蓋版(各種),40を超え170kg/枚以下,無し,無し	枚	1			単　39号
合計						
単価						円／枚

1次単価表

単価使用年月	2025.07
歩掛適用年月	2025.07
労務調整係数	1.000-00000　0.0　0

単　15号	現場打水路 3号U型水路	内幅(複単不使用の場合):300,内高(複単不使用の場合):576,ｺﾝｸﾘｰﾄ規格:18-8-25(高炉)	単位	m	単位数量	1	単価	

名称・規格	条件	単位	数量	単価	金額	摘要
現場打ち水路(本体)	18-8-25(高炉),無し,3.6m3/10mを超え3.9m3/10m以下,人力打設,一般養生･特殊養生(練炭)	m	1			
合計						
単価						円／m

1次単価表

単価使用年月	2025.07
歩掛適用年月	2025.07
労務調整係数	1.000-00000　0.0　0

単　16号	側溝蓋 C2-B300		単位	枚	単位数量	1	単価	

名称・規格	条件	単位	数量	単価	金額	摘要
蓋版	据付け,無し,蓋版(各種),40を超え170kg/枚以下,無し,無し	枚	1			単　40号
合計						
単価						円／枚

1次単価表

単価使用年月	2025.07
歩掛適用年月	2025.07
労務調整係数	1.000-00000　0.0　0

単　17号	鋼製蓋	T-25 995*430*110(44+66) かさ上げ すべり止め 細目 ｺﾞﾑ付き	単位	枚	単位数量	1	単価	

名称・規格	条件	単位	数量	単価	金額	摘要
蓋版	据付け,無し,蓋版(各種),40を超え170kg/枚以下,無し,無し	枚	1			単　41号
合計						
単価						円／枚

1次単価表

単価使用年月	2025.07
歩掛適用年月	2025.07
労務調整係数	1.000-00000　0.0　0

単　18号	埋戻ｺﾝｸﾘｰﾄ		単位	m3	単位数量	1	単価	

名称・規格	条件	単位	数量	単価	金額	摘要
ｺﾝｸﾘｰﾄ	無筋･鉄筋構造物,人力打設,18-8-40(高炉),一般養生,無し,全ての費用	m3	1			
合計						
単価						円／m3

1次単価表

単価使用年月	2025.07
歩掛適用年月	2025.07
労務調整係数	1.000-00000　0.0　0

単　19号	ﾋｭｰﾑ管(B形管) 2号復旧管渠	管規格:外圧管1種	単位	m	単位数量	1	単価	

名称・規格	条件	単位	数量	単価	金額	摘要
ﾋｭｰﾑ管(B形管)	据付,300mm,90°　巻き,有り,外圧管1種,18-8-40(高炉),全ての費用	m	1			
合計						
単価						円／m

1次単価表

単価使用年月	2025.07
歩掛適用年月	2025.07
労務調整係数	1.000-00000　0.0　0

単　20号	鉄筋ｺﾝｸﾘｰﾄ台付管 1号横断管渠	管規格:D600	単位	m	単位数量	1	単価	

名称・規格	条件	単位	数量	単価	金額	摘要
鉄筋ｺﾝｸﾘｰﾄ台付管	据付,600mm,2m/個,全ての費用	m	1			
合計						
単価						円／m

1次単価表

単価使用年月	2025.07
歩掛適用年月	2025.07
労務調整係数	1.000-00000　0.0　0

単　21号	現場打ち集水桝 1号集水桝	集水桝･街渠桝種類:現場打材,ｺﾝｸﾘｰﾄ規格:18-8-25(高炉),法面作業補正:無し	単位	箇所	単位数量	1	単価	

名称・規格	条件	単位	数量	単価	金額	摘要
現場打ち集水桝･街渠桝(本体)	18-8-25(高炉),0.87m3を超え0.92m3以下,人力打設,一般養生･特殊養生(練炭)	箇所	1			
合計						
単価						円／箇所

1次単価表

単価使用年月	2025.07
歩掛適用年月	2025.07
労務調整係数	1.000-00000　0.0　0

単　22号	鋼製溝蓋	T-25 995*600*50 ﾎﾞﾙﾄ固定 ｺﾞﾑ付き すべり止め 細目	単位	枚	単位数量	1	単価	

名称・規格	条件	単位	数量	単価	金額	摘要
蓋版	据付け,無し,蓋版(各種),40を超え170kg/枚以下,無し,無し	枚	1			単　42号
合計						
単価						円／枚

1次単価表

単価使用年月	2025.07
歩掛適用年月	2025.07
労務調整係数	1.000-00000　0.0　0

単　23号	現場打ち集水桝 3号集水桝	集水桝･街渠桝種類:現場打材,ｺﾝｸﾘｰﾄ規格:18-8-25(高炉),法面作業補正:無し	単位	箇所	単位数量	1	単価	

名称・規格	条件	単位	数量	単価	金額	摘要
現場打ち集水桝･街渠桝(本体)	18-8-25(高炉),1.09m3を超え1.15m3以下,人力打設,一般養生･特殊養生(練炭)	箇所	1			
合計						
単価						円／箇所

1次単価表

単価使用年月	2025.07
歩掛適用年月	2025.07
労務調整係数	1.000-00000　0.0　0

単　24号	鋼製ますぶた	T-25 711*715*50 ﾎﾞﾙﾄ固定 すべり止め 細目	単位	枚	単位数量	1	単価	

名称・規格	条件	単位	数量	単価	金額	摘要
蓋版	据付け,無し,蓋版(各種),40を超え170kg/枚以下,無し,無し	枚	1			単　45号
合計						
単価						円／枚

1次単価表

単価使用年月	2025.07
歩掛適用年月	2025.07
労務調整係数	1.000-00000　0.0　0

単　25号	防護柵撤去(ｶﾞｰﾄﾞﾚｰﾙ)	Gr-C-4E	単位	m	単位数量	1	単価	

名称・規格	条件	単位	数量	単価	金額	摘要
防護柵撤去工(ｶﾞｰﾄﾞﾚｰﾙ撤去工)	土中建込･標準型,Gr-C-4E,無,無	m	1			単　46号
合計						
単価						円／m

1次単価表

単価使用年月	2025.07
歩掛適用年月	2025.07
労務調整係数	1.000-00000　0.0　0

単　26号	舗装版切断	舗装版種別:ｱｽﾌｧﾙﾄ舗装版,ｱｽﾌｧﾙﾄ舗装版厚:15cm以下	単位	m	単位数量	1	単価	

名称・規格	条件	単位	数量	単価	金額	摘要
舗装版切断	ｱｽﾌｧﾙﾄ舗装版,15cm以下,全ての費用	m	1			
合計						
単価						円／m

1次単価表

単価使用年月	2025.07
歩掛適用年月	2025.07
労務調整係数	1.000-00000　0.0　0

単　27号	舗装版破砕	舗装版種別:ｱｽﾌｧﾙﾄ舗装版,舗装版厚:5cm	単位	m2	単位数量	1	単価	

名称・規格	条件	単位	数量	単価	金額	摘要
舗装版破砕	ｱｽﾌｧﾙﾄ舗装版,無し,必要,15cm以下,有り,全ての費用	m2	1			
合計						
単価						円／m2

1次単価表

単価使用年月	2025.07
歩掛適用年月	2025.07
労務調整係数	1.000-00000　0.0　0

単　28号	殻運搬	殻種別:ｱｽﾌｧﾙﾄ殻	単位	m3	単位数量	1	単価	

名称・規格	条件	単位	数量	単価	金額	摘要
殻運搬	舗装版破砕,機械積込(小規模土工),無し,17.0km以下,全ての費用	m3	1			
合計						
単価						円／m3

１次単価表

単価使用年月	2025.07
歩掛適用年月	2025.07
労務調整係数	1.000-00000　0.0　0

単　29号	殻処分	殻種別:ｱｽﾌｧﾙﾄ殻	単位	m3	単位数量	1	単価	

名称・規格	条件	単位	数量	単価	金額	摘要
処分費(m3)		m3	1			単　47号
合計						
単価						円／m3

１次単価表

単価使用年月	2025.07
歩掛適用年月	2025.07
労務調整係数	1.000-00000　0.0　0

単　30号	汚泥処理		単位	m3	単位数量	1	単価	

名称・規格	条件	単位	数量	単価	金額	摘要
処分費(m3)		m3	1			単　48号
合計						
単価						円／m3

1次単価表

単価使用年月	2025.07
歩掛適用年月	2025.07
労務調整係数	1.000-00000　0.0　0

単　31号	ｶﾞｰﾄﾞﾚｰﾙ		単位	m	単位数量	1	単価	

名称・規格	条件	単位	数量	単価	金額	摘要
防護柵設置工(ｶﾞｰﾄﾞﾚｰﾙ設置工)	土中建込,Gr-C-4E 塗装品,50m以上100m未満,無,無,無,加算無し	m	1			単　49号
合計						
単価						円／m

1次単価表

単価使用年月	2025.07
歩掛適用年月	2025.07
労務調整係数	1.000-00000　0.0　0

単　32号	交通誘導警備員 B		単位	人日	単位数量	1	単価	

名称・規格	条件	単位	数量	単価	金額	摘要
交通誘導警備員B		人日	1			単　51号
合計						
単価						円／人日

２次単価表

単価使用年月	2025.07
歩掛適用年月	2025.07
労務調整係数	1.000-00000　0.0　0

単　33号	U型側溝	据付け,無し,無し,道路用鉄筋Co側溝3種 JIS A 5372,300A 300×300×2000,無し,無し,有り,再生ｸﾗｯｼｬﾗﾝ	単位	m	単位数量	10	単価	

名称・規格	条件	単位	数量	単価	金額	摘要
U型側溝 昼間 L2000 1000kg以下 制約無		m	10			
道路用鉄筋ｺﾝｸﾘｰﾄ側溝 3種 300A 300×300×2000		個	5			
再生ｸﾗｯｼｬｰﾗﾝ RC-40		m3	0.672			
諸雑費(まるめ)		式	1			
合計						
単価						円／m

２次単価表

単価使用年月	2025.07
歩掛適用年月	2025.07
労務調整係数	1.000-00000　0.0　0

単　34号	自由勾配側溝	無し,L=2000mm 1000kg/個以下,無し,18-8-40(高炉),0.55m3/10m,有り,再生ｸﾗｯｼｬﾗﾝ 40～0,0.65m3/10m,18-	単位	m	単位数量	10	単価	

名称・規格	条件	単位	数量	単価	金額	摘要
自由勾配側溝 昼間 L2000 1000kg以下 制約無		m	10			
側溝 B300-H700		個	5			
生ｺﾝｸﾘｰﾄ 18-8-40 高炉		m3	0.583			
生ｺﾝｸﾘｰﾄ 18-8-40 高炉		m3	0.471			
再生ｸﾗｯｼｬｰﾗﾝ RC-40		m3	0.78			
諸雑費(まるめ)		式	1			
合計						
単価						円／m

２次単価表

単価使用年月	2025.07
歩掛適用年月	2025.07
労務調整係数	1.000-00000　0.0　0

単　35号	自由勾配側溝	無し,L=2000mm 1000kg/個以下,無し,18-8-40(高炉),0.55m3/10m,有り,再生ｸﾗｯｼｬﾗﾝ 40～0,0.65m3/10m,18-	単位	m	単位数量	10	単価	

名称・規格	条件	単位	数量	単価	金額	摘要
自由勾配側溝 昼間 L2000 1000kg以下 制約無		m	10			
側溝 B300-H600		個	5			
生ｺﾝｸﾘｰﾄ 18-8-40 高炉		m3	0.583			
生ｺﾝｸﾘｰﾄ 18-8-40 高炉		m3	0.356			
再生ｸﾗｯｼｬｰﾗﾝ RC-40		m3	0.78			
諸雑費(まるめ)		式	1			
合計						
単価						円／m

２次単価表

単価使用年月	2025.07
歩掛適用年月	2025.07
労務調整係数	1.000-00000　0.0　0

単　36号	自由勾配側溝	無し,L=2000mm 1000kg/個以下,無し,18-8-40(高炉),0.55m3/10m,有り,再生ｸﾗｯｼｬﾗﾝ 40～0,0.65m3/10m,18-	単位	m	単位数量	10	単価	

名称・規格	条件	単位	数量	単価	金額	摘要
自由勾配側溝 昼間 L2000 1000kg以下 制約無		m	10			
側溝 B300-H500		個	5			
生ｺﾝｸﾘｰﾄ 18-8-40 高炉		m3	0.583			
生ｺﾝｸﾘｰﾄ 18-8-40 高炉		m3	0.398			
再生ｸﾗｯｼｬｰﾗﾝ RC-40		m3	0.78			
諸雑費(まるめ)		式	1			
合計						
単価						円／m

２次単価表

単価使用年月	2025.07
歩掛適用年月	2025.07
労務調整係数	1.000-00000　0.0　0

単　37号	自由勾配側溝	無し,L=2000mm 1000kg/個以下,無し,18-8-40(高炉),0.55m3/10m,有り,再生ｸﾗｯｼｬﾗﾝ 40～0,0.65m3/10m,18-	単位	m	単位数量	10	単価	

名称・規格	条件	単位	数量	単価	金額	摘要
自由勾配側溝 昼間 L2000 1000kg以下 制約無		m	10			
側溝 B300-H400		個	5			
生ｺﾝｸﾘｰﾄ 18-8-40 高炉		m3	0.583			
生ｺﾝｸﾘｰﾄ 18-8-40 高炉		m3	0.398			
再生ｸﾗｯｼｬｰﾗﾝ RC-40		m3	0.78			
諸雑費(まるめ)		式	1			
合計						
単価						円／m

２次単価表

単価使用年月	2025.07
歩掛適用年月	2025.07
労務調整係数	1.000-00000　0.0　0

単　38号	蓋版	据付け,無し,道路用鉄筋Co側溝3種 JIS A 5372,300 41.2×9.5×50,無し,無し	単位	枚	単位数量	100	単価	

名称・規格	条件	単位	数量	単価	金額	摘要
蓋版ｺﾝｸﾘｰﾄ･鋼製 昼間 170kg以下 制約無		枚	100			
道路用側溝蓋 3種 300 41.2×9.5×50		枚	100			
諸雑費(まるめ)		式	1			
合計						
単価						円／枚

２次単価表

単価使用年月	2025.07
歩掛適用年月	2025.07
労務調整係数	1.000-00000　0.0　0

単　39号	蓋版	据付け,無し,蓋版(各種),40を超え170kg/枚以下,無し,無し	単位	枚	単位数量	100	単価	

名称・規格	条件	単位	数量	単価	金額	摘要
蓋版ｺﾝｸﾘｰﾄ･鋼製 昼間 170kg以下 制約無		枚	100			
側溝蓋 T-25 995*430*95 嵩上 すべり止め 細目		枚	100			
諸雑費(まるめ)		式	1			
合計						
単価						円／枚

２次単価表

単価使用年月	2025.07
歩掛適用年月	2025.07
労務調整係数	1.000-00000　0.0　0

単　40号	蓋版	据付け,無し,蓋版(各種),40を超え170kg/枚以下,無し,無し	単位	枚	単位数量	100	単価	

名称・規格	条件	単位	数量	単価	金額	摘要
蓋版ｺﾝｸﾘｰﾄ･鋼製 昼間 170kg以下 制約無		枚	100			
側溝蓋 C2-B300		枚	100			
諸雑費(まるめ)		式	1			
合計						
単価						円／枚

２次単価表

単価使用年月	2025.07
歩掛適用年月	2025.07
労務調整係数	1.000-00000　0.0　0

単　41号	蓋版	据付け,無し,蓋版(各種),40を超え170kg/枚以下,無し,無し	単位	枚	単位数量	100	単価	

名称・規格	条件	単位	数量	単価	金額	摘要
蓋版ｺﾝｸﾘｰﾄ･鋼製 昼間 170kg以下 制約無		枚	100			
側溝蓋 T-25 995*430*110 嵩上 すべり止め 細目		枚	100			
諸雑費(まるめ)		式	1			
合計						
単価						円／枚

２次単価表

単価使用年月	2025.07
歩掛適用年月	2025.07
労務調整係数	1.000-00000　0.0　0

単　42号	蓋版	据付け,無し,蓋版(各種),40を超え170kg/枚以下,無し,無し	単位	枚	単位数量	100	単価	

名称・規格	条件	単位	数量	単価	金額	摘要
蓋版ｺﾝｸﾘｰﾄ･鋼製 昼間 170kg以下 制約無		枚	100			
側溝蓋 T-25 995*600*50 すべり止め 細目 ﾎﾞﾙﾄ固定		枚	100			
諸雑費(まるめ)		式	1			
合計						
単価						円／枚

２次単価表

単価使用年月	2025.07
歩掛適用年月	2025.07
労務調整係数	1.000-00000　0.0　0

単　43号	構造物とりこわし･運搬･処分(複合)	無筋構造物,無し,無し,必要,有り,10.9以下	単位	m3	単位数量	1	単価	

名称・規格	条件	単位	数量	単価	金額	摘要
構造物とりこわし	無筋構造物,機械施工,無し,無し,必要	m3	1			単　53号
処分費(m3)		m3	1			単　54号
殻運搬	ｺﾝｸﾘｰﾄ(無筋)構造物とりこわし,機械積込,有り,10.9km以下,全ての費用	m3	1			
合計						
単価						円／m3

２次単価表

単価使用年月	2025.07
歩掛適用年月	2025.07
労務調整係数	1.000-00000　0.0　0

単　44号	ｺﾝｸﾘｰﾄﾌﾞﾛｯｸ塀		単位	式	単位数量	1	単価	

名称・規格	条件	単位	数量	単価	金額	摘要
建築ﾌﾞﾛｯｸ工		人	1			
材料費(個)		個	77			単　55号
諸雑費(率+まるめ)		式	1			
合計						

２次単価表

単価使用年月	2025.07
歩掛適用年月	2025.07
労務調整係数	1.000-00000　0.0　0

単　45号	蓋版	据付け,無し,蓋版(各種),40を超え170kg/枚以下,無し,無し	単位	枚	単位数量	100	単価	

名称・規格	条件	単位	数量	単価	金額	摘要
蓋版ｺﾝｸﾘｰﾄ･鋼製 昼間 170kg以下 制約無		枚	100			
側溝蓋 T-25 711*715*50 すべり止め 細目 ﾎﾞﾙﾄ固定		枚	100			
諸雑費(まるめ)		式	1			
合計						
単価						円／枚

２次単価表

単価使用年月	2025.07
歩掛適用年月	2025.07
労務調整係数	1.000-00000　0.0　0

単　46号	防護柵撤去工(ｶﾞｰﾄﾞﾚｰﾙ撤去工)	土中建込･標準型,Gr-C-4E,無,無	単位	m	単位数量	1	単価	

名称・規格	条件	単位	数量	単価	金額	摘要
ｶﾞｰﾄﾞﾚｰﾙ撤去工 土中建込用 Gr-A､B､C-4E		m	1			
諸雑費(まるめ)		式	1			
合計						
単価						円／m

２次単価表

単価使用年月	2025.07
歩掛適用年月	2025.07
労務調整係数	1.000-00000　0.0　0

単　47号	処分費(m3)		単位	m3	単位数量	100	単価	

名称・規格	条件	単位	数量	単価	金額	摘要
処分費 ｱｽﾌｧﾙﾄ殻		m3	100			
合計						
単価						円／m3

２次単価表

単価使用年月	2025.07
歩掛適用年月	2025.07
労務調整係数	1.000-00000　0.0　0

単　48号	処分費(m3)		単位	m3	単位数量	100	単価	
名称・規格		条件	単位	数量	単価	金額	摘要	
処分費 舗装版切断時汚泥			m3	100				
合計								
単価							円／m3	

２次単価表

単価使用年月	2025.07
歩掛適用年月	2025.07
労務調整係数	1.000-00000　0.0　0

単　49号	防護柵設置工(ｶﾞｰﾄﾞﾚｰﾙ設置工)	土中建込,Gr-C-4E 塗装品,50m以上100m未満,無,無,無,加算無し	単位	m	単位数量	1	単価	
名称・規格		条件	単位	数量	単価	金額	摘要	
ｶﾞｰﾄﾞﾚｰﾙ設置工 土中建込用 Gr-C-4E 塗装			m	1				
諸雑費(まるめ)			式	1				
合計								
単価							円／m	

２次単価表

単価使用年月	2025.07
歩掛適用年月	2025.07
労務調整係数	1.000-00000　0.0　0

単　50号	材料費(m2)		単位	m2	単位数量	1	単価	

名称・規格	条件	単位	数量	単価	金額	摘要
材料費 溶接金網　CD6-150*150		m2	1			
合計						
単価						円／m2

２次単価表

単価使用年月	2025.07
歩掛適用年月	2025.07
労務調整係数	1.000-00000　0.0　0

単　51号	交通誘導警備員B		単位	人日	単位数量	1	単価	

名称・規格	条件	単位	数量	単価	金額	摘要
交通誘導警備員B		人	1			
諸雑費(まるめ)		式	1			
合計						
単価						円／人日

２次単価表

単価使用年月	2025.07
歩掛適用年月	2025.07
労務調整係数	1.000-00000　0.0　0

単　52号	土質等試験費(一式入力)		単位	式	単位数量	1	単価	

名称・規格	条件	単位	数量	単価	金額	摘要
土質等試験費		式	1			
合計						

３次単価表

単価使用年月	2025.07
歩掛適用年月	2025.07
労務調整係数	1.000-00000　0.0　0

単　53号	構造物とりこわし	無筋構造物,機械施工,無し,無し,必要	単位	m3	単位数量	1	単価	

名称・規格	条件	単位	数量	単価	金額	摘要
無筋構造物 昼間 機械施工 制約無		m3	1			
諸雑費(まるめ)		式	1			
合計						
単価						円／m3

３次単価表

単価使用年月	2025.07
歩掛適用年月	2025.07
労務調整係数	1.000-00000　0.0　0

単　54号	処分費(m3)		単位	m3	単位数量	100	単価	

名称・規格	条件	単位	数量	単価	金額	摘要
処分費 ｺﾝｸﾘｰﾄ殻(無筋)		m3	100			
合計						
単価						円／m3

３次単価表

単価使用年月	2025.07
歩掛適用年月	2025.07
労務調整係数	1.000-00000　0.0　0

単　55号	材料費(個)		単位	個	単位数量	1	単価	

名称・規格	条件	単位	数量	単価	金額	摘要
材料費 ｺﾝｸﾘｰﾄﾌﾞﾛｯｸ　C種		個	1			
合計						
単価						円／個

機労材集計リスト（機械）

工事名	Ｒ７阿土　大井南島線　阿南・楠根　道路改良工事					
単価コード	名　称	規　格	単位	数量	金額	摘要
L001010007	ﾊﾞｯｸﾎｳ(ｸﾛｰﾗ)[標準]	山積0.8m3(平積0.6m3)	日	0.227	2,273	
L001010008	ﾊﾞｯｸﾎｳ(ｸﾛｰﾗ)[標準･ｸﾚｰﾝ機能付き]	山積0.28m3(平積0.2m3)1.7t吊	日	0.439	2,878	
L001010012	ﾊﾞｯｸﾎｳ(ｸﾛｰﾗ)後方超小旋回型	山積0.45m3(平積0.35m3)	日	1.079	7,608	
L001010013	ﾊﾞｯｸﾎｳ(ｸﾛｰﾗ)後方超小旋回ｸﾚｰﾝ	山積0.45m3(平積0.35m3)吊2.9t	日	0.159	1,230	
L001070011	振動ﾛｰﾗ(舗装用)[搭乗･ｺﾝﾊﾞｲﾝﾄﾞ式]	運転質量3～4t	日	0.207	879	
M000201100	小型ﾊﾞｯｸﾎｳ(ｸﾛｰﾗ型)[後方超小旋回型]	超低騒音型 排ｶﾞｽ型(第3次) 山積0.09m3	供用日	0.217	1,230	
M000202062	ﾊﾞｯｸﾎｳ(ｸﾛｰﾗ)[標準･ｸﾚｰﾝ機能付き]	排ｶﾞｽ型(第1次) 山積0.45m3 2.9t吊	供用日	0.901	9,189	
M000202096	ﾊﾞｯｸﾎｳ(ｸﾛｰﾗ)[後方超小旋回型]	排ｶﾞｽ型(第2次) 山積0.28m3	供用日	6.872	58,129	
M000202128	ﾊﾞｯｸﾎｳ(ｸﾛｰﾗ)[後方超小旋回･超低騒音]	ｸﾚｰﾝ付2014年 山積0.45m3吊2.9t	供用日	0.485	10,140	
M000301001	ﾀﾞﾝﾌﾟﾄﾗｯｸ[ｵﾝﾛｰﾄﾞ･ﾃﾞｨｰｾﾞﾙ]	2t積級	供用日	2.117	12,066	
M000301002	ﾀﾞﾝﾌﾟﾄﾗｯｸ[ｵﾝﾛｰﾄﾞ･ﾃﾞｨｰｾﾞﾙ]	4t積級	供用日	2.832	24,267	
M000301005	ﾀﾞﾝﾌﾟﾄﾗｯｸ[ｵﾝﾛｰﾄﾞ･ﾃﾞｨｰｾﾞﾙ]	10t積級	供用日	0.241	5,023	
M000806001	ﾗﾝﾏ	質量60～80kg	供用日	2.461	1,316	
M000907002	ｺﾝｸﾘｰﾄ圧砕装置(大割機)	開口幅735～850mm破砕力550～980kN	供用日	0.868	15,540	
M001161013	ｺﾝｸﾘｰﾄｶｯﾀ[ﾊﾞｷｭｰﾑ式(超低騒音型)]	湿式 切削深20cm級 ﾌﾞﾚｰﾄﾞ径φ56cm	供用日	0.662	8,606	
	合計額				160,374	

徳島県

見積単価一覧表

工事名	R7阿土　大井南島線　阿南・楠根　道路改良工事			
名称	規格	単位	単価	備考
自由勾配側溝	B300－H700	個	26,800	
自由勾配側溝	B300－H600	個	24,100	
自由勾配側溝	B300－H500	個	19,500	
自由勾配側溝	B300－H400	個	17,100	
桝蓋	T-25 995*600*50 すべり止め 細目 ﾎﾞﾙﾄ固定	枚	61,500	
桝蓋	T-25 711*715*50 すべり止め 細目 ﾎﾞﾙﾄ固定	枚	63,000	
側溝蓋	T-25 995*430*110 嵩上 すべり止め 細目	枚	29,200	
側溝蓋	T-25 995*430*95 嵩上 すべり止め 細目	枚	25,600	
側溝蓋	C2-B300	枚	2,430	
鉄筋コンクリート台付管	D600	個	48,900	

見積単価一覧表

工事名	R7阿土　大井南島線　阿南・楠根　道路改良工事			
名称	規格	単位	単価	備考
溶接金網	CD6-150*150	m2	425	
コンクリートブロック	C種	個	175	
処分費	土砂	m3	1,800	運搬距離　L＝8．1km
処分費	無筋コンクリート殻	m3	1,800	運搬距離　L＝9．9km
処分費	アスファルト殻	m3	1,800	運搬距離　L＝9．9km
処分費	建設汚泥	m3	12,100	運搬距離　L＝30．7km

（レベル1）　工事区分
道路改良

数 量 総 括 表

（レベル2） 工　種	（レベル3） 種　別	（レベル4） 細　別	（レベル5） 規　格	単位	数　量	備　考	内訳 頁
擁壁工	作業土工	床掘	土砂	m3	5		
	(1.0式当り数量)	埋戻	W＜1.0	m3	4		
		基面整正		m2	5		
	残土処理工						
		5-4/0.9+90-53/0.9=31.7		m3	32		
	場所打擁壁工(1)	1号重力式擁壁	小型(A) 平均高0.9m, 基礎砕石有,均しｺﾝ無	m	7.5		
	(1.0式当り数量)	コンクリート	18-8-40 W/C≦60%	m3	3		

（レベル1）　工事区分
道路改良

数 量 総 括 表

（レベル2） 工　種	（レベル3） 種　別	（レベル4） 細　別	（レベル5） 規　格	単位	数　量	備　考	内訳 頁
排水構造物工							
	作業土工	床掘	土砂	m3	90		
	(1.0式当り数量)	埋戻	W＜1.0	m3	25		
			1.0≦W＜4.0	m3	29		
		基面整正		m2	83		
	側溝工	1号ﾌﾟﾚｷｬｽﾄ U型側溝	PU3-B300-H300	m	44.0		
	(10.0m当り数量)	側溝	PU3-B300-H300	個	5.0		
		基礎砕石	RC-40,t=10cm	m2	5.600		
		側溝蓋	PC4-B300	枚	18.0		
		鋼製溝蓋	T-25用	枚	1.0		
	側溝工	間詰モルタル	1:3	m3	0.2		
	(1.0式当り数量)						
	側溝工	標準用 自由勾配側溝	B300-H700 L=2000,1000kg以下	m	4.5		
	(10.0m当り数量)	標準用 自由勾配側溝	B300-H700 L=2000,1000kg以下	m	10.000		
		基礎ｺﾝｸﾘｰﾄ	18-8-40 W/C≦60%	m3	0.550		
		基礎砕石	RC-40,t=10cm	m3	0.650		
		ｲﾝﾊﾞｰﾄ ｺﾝｸﾘｰﾄ	18-8-40 W/C≦60%	m3	0.444	0.20/4.5*10.0	
		鉄筋ｺﾝｸﾘｰﾄ 蓋板	車道用 B300	枚	8.0		
		鋼製溝蓋	B300用 横断用 ボルト固定式	枚	1.0		
	側溝工	標準用 自由勾配側溝	B300-H600 L=2000,1000kg以下	m	14.0		
	(10.0m当り数量)	標準用 自由勾配側溝	B300-H600 L=2000,1000kg以下	m	10.000		
		基礎ｺﾝｸﾘｰﾄ	18-8-40 W/C≦60%	m3	0.550		
		基礎砕石	RC-40,t=10cm	m3	0.650		
		ｲﾝﾊﾞｰﾄ ｺﾝｸﾘｰﾄ	18-8-40 W/C≦60%	m3	0.336	0.47/14.0*10.0	
		鉄筋ｺﾝｸﾘｰﾄ 蓋板	車道用 B300	枚	8.0		
		鋼製溝蓋	B300用 横断用 ボルト固定式	枚	1.0		

（レベル1）　工事区分
道路改良

数 量 総 括 表

（レベル2） 工　種	（レベル3） 種　別	（レベル4） 細　別	（レベル5） 規　格	単位	数　量	備　考	内訳 頁
排水構造物工							
	側溝工	標準用 自由勾配側溝	B300-H500 L=2000,1000kg以下	m	12.0		
	(10.0m当り数量)	標準用 自由勾配側溝	B300-H500 L=2000,1000kg以下	m	10.000		
		基礎ｺﾝｸﾘｰﾄ	18-8-40 W/C≦60%	m3	0.550		
		基礎砕石	RC-40,t=10cm	m3	0.650		
		ｲﾝﾊﾞｰﾄ ｺﾝｸﾘｰﾄ	18-8-40 W/C≦60%	m3	0.375	0.45/12.0*10.0	
		鉄筋ｺﾝｸﾘｰﾄ 蓋板	車道用 B300	枚	8.0		
		鋼製溝蓋	B300用 横断用 ボルト固定式	枚	1.0		
	側溝工	標準用 自由勾配側溝	B300-H400 L=2000,1000kg以下	m	14.0		
	(10.0m当り数量)	標準用 自由勾配側溝	B300-H400 L=2000,1000kg以下	m	10.000		
		基礎ｺﾝｸﾘｰﾄ	18-8-40 W/C≦60%	m3	0.550		
		基礎砕石	RC-40,t=10cm	m3	0.650		
		ｲﾝﾊﾞｰﾄ ｺﾝｸﾘｰﾄ	18-8-40 W/C≦60%	m3	0.357	0.50/14.0*10.0	
		鉄筋ｺﾝｸﾘｰﾄ 蓋板	車道用 B300	枚	8.0		
		鋼製溝蓋	B300用 横断用 ボルト固定式	枚	1.0		
	側溝工	間詰モルタル	1:3	m3	3	自由勾配側溝側	
	(1.0式当り数量)	埋戻コンクリート	18-8-40 W/C≦60%	m3	0.3		
	場所打水路工	3号現場打 U型側溝		m	23.8		
	(1.0式当り数量)	コンクリート	18-8-40 W/C≦60%	m3	9		
		型枠	一般型枠(小型)	m2	55		
		基礎砕石	RC-40,t=15cm	m2	19		
		目地材	瀝青繊維質目地,t=1cm	m2	1		
		側溝蓋	C2-B300	枚	45		
		鋼製溝蓋	T-25 B300用 嵩上げ 国土交通省型	枚	3		
	側溝工	埋戻コンクリート	18-8-40 W/C≦60%	m3	2	3号現場打 U型側溝	
	(1.0式当り数量)						

（レベル1）　工事区分
道路改良

数 量 総 括 表

（レベル2） 工　種	（レベル3） 種　別	（レベル4） 細　別	（レベル5） 規　格	単位	数　量	備　考	内訳 頁
排水構造物工							
	場所打水路工	復旧U型側溝		m	1.0		
	(1.0式当り数量)	コンクリート	18-8-40 W/C≦60%	m3	0.2		
		型枠	一般型枠(小型)	m2	2		
		基礎砕石	RC-40,t=15cm	m2	1		
	管渠工	1号横断管渠	鉄筋ｺﾝｸﾘｰﾄ台付管据付 D600	m	9.8		
	(10.0m当り数量)	重圧管	D600	本	5.000		
		敷モルタル	1:3 t=2cm	m3	0.103		
		基礎ｺﾝｸﾘｰﾄ	18-8-40 W/C≦60% t=10cm	m3	8.100		
		同上型枠	均しｺﾝｸﾘｰﾄ型枠	m2	2.000		
	管渠工	2号 復旧管渠	ヒューム管据付 D300,90° 巻固定基礎,1種	m	1.0		
	(10.0m当り数量)	ヒューム管	D300	本	0.500		
	管渠工	ｺﾝｸﾘｰﾄ 巻き立て工		m	0.5	2号復旧管渠部	
	(1.0式当り数量)	コンクリート	18-8-40 W/C≦60%	m3	0.2		
		型枠	一般型枠(無筋)	m2	0.7		
		基礎砕石	RC-40,t=15cm	m2	0.5		

（レベル1）　工事区分
道路改良

数 量 総 括 表

（レベル2） 工　種	（レベル3） 種　別	（レベル4） 細　別	（レベル5） 規　格	単位	数　量	備　考	内訳 頁
排水構造物工							
	集水桝工	1号集水桝	18-8-40 W/C≦60%, 0.87m3を超え0.92m3以下	箇所	1.0	ﾊﾞｯｸﾎｳ(ｸﾚｰﾝ機能付)打設	
	(1.0式当り数量)	コンクリート	18-8-40 W/C≦60%	m3	0.893		
		鋼製溝蓋	T-25 B500用 ボルト固定式	枚	1.0		
		石積工				作業土工範囲の復旧作業	
		練石積	雑割石 控35cm	m2	3		
		ｺﾝｸﾘｰﾄﾌﾞﾛｯｸ塀	t=12cm,3段(0.57m)	m	3.4		
		構造物撤去工				作業土工範囲の撤去作業	
		コンクリート構造物取壊し	無筋	m3	1		
	集水桝工	3号集水桝	18-8-40 W/C≦60%, 1.09m3を超え1.15m3以下	箇所	1.0	ﾊﾞｯｸﾎｳ(ｸﾚｰﾝ機能付)打設	
	(1.0式当り数量)	コンクリート	18-8-40 W/C≦60%	m3	1.146		
		鋼製桝蓋	T-25 600x600用 ボルト固定式	枚	1.0		

（レベル1）　工事区分
道路改良

数 量 総 括 表

（レベル2） 工　種	（レベル3） 種　別	（レベル4） 細　別	（レベル5） 規　格	単位	数　量	備　考	内訳 頁
宅地内部舗装							
舗装工	ｺﾝｸﾘｰﾄ舗装工	表層	コンクリート 18-8-40 W/C≦60% t=10cm	m3	5	A=47.8m2	
		金網鉄筋	CD6-150x150	m2	47		
		上層路盤	再生クラッシャーラン RC-40 t=15cm	m2	47		
構造物撤去工	構造物取壊し工	コンクリート 構造物取壊し	無筋	m3	5		
		ｺﾝｸﾘｰﾄ殻処理	無筋	m3	5	参考重量 11.3t	

（レベル1）　工事区分
道路改良

数 量 総 括 表

（レベル2） 工　種	（レベル3） 種　別	（レベル4） 細　別	（レベル5） 規　格	単位	数　量	備　考	内訳 頁
防護柵工							
	路側防護柵工	ガードレール	Gr-C-4E 塗装仕様	m	76.6		
	(1.0式当り数量)						
構造物撤去工							
	防護柵撤去工	ガードレール	Gr-C-4E	m	87.0		
	構造物取壊し工	舗装版切断	Ａｓ，t=5cm	m	122.2		
		舗装版破砕	Ａｓ，t=5cm	m2	122.2		
		Ａｓ殻　運搬		m3	6.1		
		Ａｓ殻　処理		m3	6.1		
		汚泥処理		m3	0.14		

作業土工数量計算書（擁壁工）

名　称	床掘		埋戻			基面整正	摘要
	土砂	軟岩	W＜1.0	1.0≦W＜4.0	W≧4.0	土砂	
	単位：m3	単位：m3	単位：m3	単位：m3	単位：m3	単位：m2	
1号重力式擁壁	4.6		3.9			4.6	
合　　計	4.6		3.9			4.6	

第　　号 計算書　　1号重力式擁壁 作業土工数量計算書

測点	距離(m)	床掘(土砂) 単位:m3			埋戻 W＜1.0m 単位:m3			基面整正 単位:m2			摘要
		断面	平均	数量	断面	平均	数量	断面	平均	数量	
No. 20 + 14.7		0.6			0.5			0.8			NO.21
No. 21	5.30	0.6	0.60	3.2	0.5	0.50	2.7	0.8	0.80	4.2	
No. 21 + 0.7	0.70	0.6	0.60	0.4	0.5	0.50	0.4	0.8	0.80	0.6	NO.21
小計	6.00			3.6			3.1			4.8	
No. 21 + 1.7	0.00	0.6			0.5			0.8			NO.21
No. 21 + 3.3	1.60	0.6	0.60	1.0	0.5	0.50	0.8	0.8	0.80	1.3	NO.21
小計	1.60			1.0			0.8			1.3	
控除										−1.5	
合計	7.60			4.6			3.9			4.6	

No.21付近

側面図

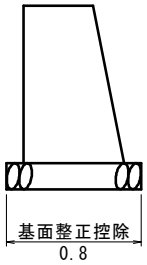

正面図

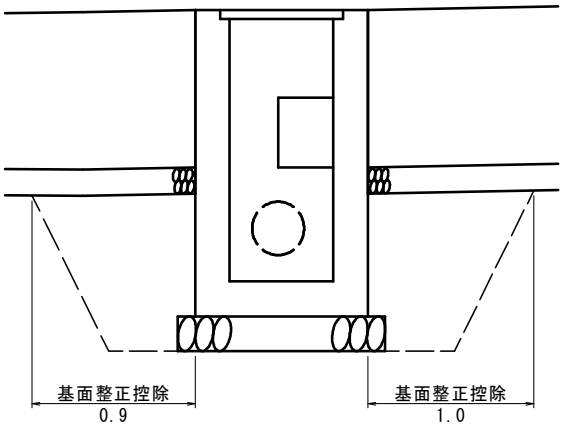

基面整正控除:(0.9+1.0)*0.8=1.5

擁　壁　工　計　算　書					単位：m
名　称	位　置			延　長	摘　要
1号重力式擁壁	No.20	＋14.7 付近 ～	No. 21 ＋ 0.7 付近	5.9	
	No.21	＋1.7 付近 ～	No. 21 ＋ 3.3 付近	1.6	
			合　計	7.5	

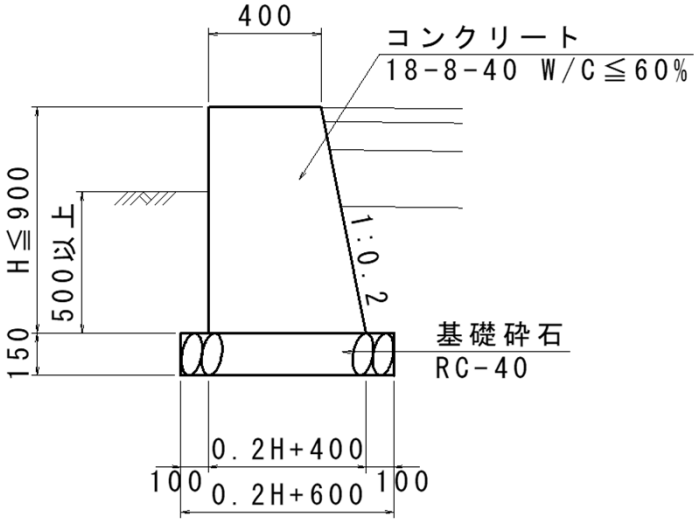

名　称	規　格	算　式	単位	小　計	合　計
場所打擁壁工(1)					
1号重力式擁壁			m		7.5
	(1.0m当り)				
コンクリート	18-8-40 W/C≦60%	(0.400+0.20*H+0.400)/2*H=0.10*H^2+0.400*H	m3		
型　枠	一般型枠(無筋)	(1+√(1+0.20^2))*H=2.020*H	m2		
基礎砕石	RC-40,t=15cm	0.200*H+0.600	m2		
1号重力式擁壁	(1.0式当り)	小型(A) 平均高0.85m,基礎砕石有,均しｺﾝ無	m		7.50
コンクリート	18-8-40 W/C≦60%	1号重力式擁壁数量計算書より	m3		3.14
型　枠	一般型枠(無筋)	1号重力式擁壁数量計算書より	m2		13.12
基礎砕石	RC-40,t=15cm	1号重力式擁壁数量計算書より	m2		5.80

第　　号 計算書　　1 号 重 力 式 擁 壁　数 量 計 算 書

測点	距離(m)	コンクリート　単位:m3			型枠　単位:m2			基礎砕石　単位:m2			摘要
		算式 : 0.10*H^2+0.400*H			算式 : 2.020*H			算式 : 0.200*H+0.600			
		断面	平均	数量	断面	平均	数量	断面	平均	数量	
No. 20 + 14.72		0.38			1.62			0.76			H=0.800m
No. 21	5.25	0.44	0.41	2.15	1.82	1.72	9.03	0.78	0.77	4.04	H=0.900m
No. 21 + 0.65	0.65	0.44	0.44	0.29	1.82	1.82	1.18	0.78	0.78	0.51	H=0.900m
小計	5.9			2.44			10.21			4.55	
No. 21 + 1.65	0.00	0.44			1.82			0.78			H=0.900m
No. 21 + 3.26	1.60	0.44	0.44	0.70	1.82	1.82	2.91	0.78	0.78	1.25	H=0.900m
小計	1.6			0.70			2.91			1.25	
合計	7.5			3.14			13.12			5.80	

作業土工数量計算書（排水構造物工）

名　称	床掘		埋戻			基面整正	摘要
	土砂	軟岩	W＜1.0	1.0≦W＜4.0	W≧4.0	土砂	
	単位：m3	単位：m3	単位：m3	単位：m3	単位：m3	単位：m2	
1号プレキャストU型側溝	8.8		5.4			23.9	
自由勾配側溝	23.9		12.1			29.5	
3号現場打ちU型側溝	12.9		7.1			19.0	
1号横断管渠	27.1			13.1		6.6	
2号ｺﾝｸﾘｰﾄ巻き立て工	1.9			1.8		0.4	
1号集水桝	7.5			6.7		1.8	
3号集水桝	7.8			7.1		1.4	
合　　計	89.9		24.6	28.7		82.6	

第　　号 計算書　　1号プレキャストU型側溝　作業土工数量計算書

測点	距離(m)	床掘(土砂)　単位:m3			埋戻 W＜1.0m　単位:m3			基面整正　単位:m2			摘要
		断面	平均	数量	断面	平均	数量	断面	平均	数量	
No. 18 + 10.10		0.2			0.1			0.5			NO.19
No. 19	9.70	0.2	0.20	1.9	0.1	0.10	1.0	0.5	0.50	4.9	
No. 19 + 10.00	9.80	0.2	0.20	2.0	0.1	0.10	1.0	0.5	0.50	4.9	
No. 20	9.90	0.2	0.20	2.0	0.1	0.10	1.0	0.6	0.55	5.4	
No. 20 + 10.00	9.90	0.2	0.20	2.0	0.2	0.15	1.5	0.6	0.60	5.9	
No. 20 + 14.70	4.70	0.2	0.20	0.9	0.2	0.20	0.9	0.6	0.60	2.8	NO.20+10.00
合計	44.00			8.8			5.4			23.9	

第　　号 計算書　　自 由 勾 配 側 溝　作 業 土 工 数 量 計 算 書

測点	距離(m)	床掘(土砂)　単位:m3			埋戻 W＜1.0m　単位:m3			基面整正　単位:m2			摘要
		断面	平均	数量	断面	平均	数量	断面	平均	数量	
No. 16 + 5.10		0.7			0.4			0.7			NO.16+10.0
No. 16 + 9.60	4.50	0.7	0.70	3.2	0.4	0.40	1.8	0.7	0.70	3.2	NO.16+10.0
No. 16 + 10.00	0.40	0.7	0.70	0.3	0.4	0.40	0.2	0.7	0.70	0.3	
No. 16 + 14.84	4.85	0.7	0.70	3.4	0.4	0.40	1.9	0.7	0.70	3.4	NO.17
No. 17	5.15	0.7	0.70	3.6	0.4	0.40	2.1	0.7	0.70	3.6	
No. 17 + 3.62	3.60	0.7	0.70	2.5	0.4	0.40	1.4	0.7	0.70	2.5	NO.17
No. 17 + 10.00	6.30	0.6	0.65	4.1	0.3	0.35	2.2	0.7	0.70	4.4	
No. 17 + 15.73	5.70	0.3	0.45	2.6	0.1	0.20	1.1	0.6	0.65	3.7	NO.18
No. 18	4.20	0.3	0.30	1.3	0.1	0.10	0.4	0.6	0.60	2.5	
No. 18 + 10.00	9.80	0.3	0.30	2.9	0.1	0.10	1.0	0.6	0.60	5.9	
合計	44.50			23.9			12.1			29.5	

第　　号 計算書　　3号現場打ちU型側　作業土工数量計算書

測点	距離(m)	床掘(土砂)　単位:m3			埋戻 W＜1.0m　単位:m3			基面整正　単位:m2			摘要
		断面	平均	数量	断面	平均	数量	断面	平均	数量	
No. 15		0.5			0.3			0.8			
No. 15 ＋10.00	10.00	0.6	0.55	5.5	0.3	0.30	3.0	0.8	0.80	8.0	
No. 16	10.00	0.5	0.55	5.5	0.3	0.30	3.0	0.8	0.80	8.0	
No. 16 ＋ 3.75	3.75	0.5	0.50	1.9	0.3	0.30	1.1	0.8	0.80	3.0	
合計	23.75			12.9			7.1			19.0	

第　　号 計算書　　2号コンクリート巻き立て工 作業土工数量計算書

測点	距離(m)	床掘(土砂) 単位:m3			埋戻 1.0≦W＜4.0m 単位:m3			基面整正 単位:m2			摘要
		断面	平均	数量	断面	平均	数量	断面	平均	数量	
		0.0			0.0						
A-A	0.5	0.9	0.45	0.2	0.9	0.45	0.2				
A-A	0.5	0.9	0.90	0.5	0.9	0.90	0.5				
B-B	0.0	0.9	0.90	0.0	0.7	0.80	0.0				
B-B	0.7	0.9	0.90	0.6	0.7	0.70	0.5				
A-A	0.0	0.9	0.90	0.0	0.9	0.80	0.0				
A-A	0.5	0.9	0.90	0.5	0.9	0.90	0.5				
	0.5	0.0	0.45	0.2	0.0	0.45	0.2				
基面整正								0.5			
	0.8							0.5	0.50	0.4	
小計	3.5			2.0			1.9			0.4	
既設管控除				-0.1			-0.1				
合計	3.5			1.9			1.8			0.4	

NO.21+1.2付近(左側)数量根拠図

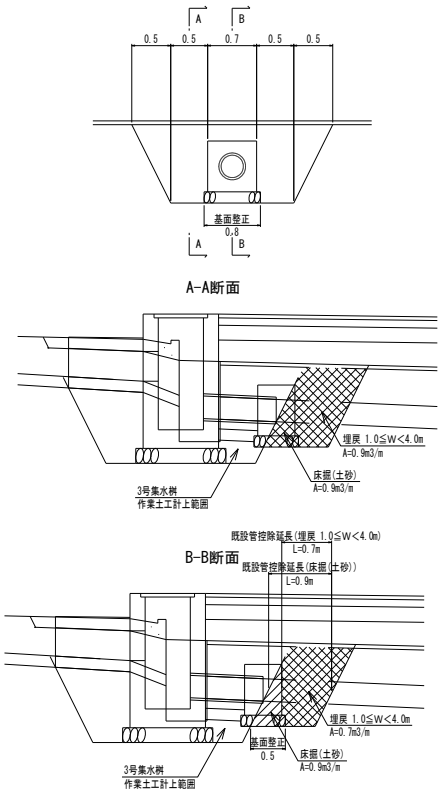

既設管控除(床掘(土砂))
V=0.9*0.1=0.1m3

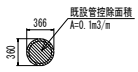

既設管控除(埋戻 1.0≦W＜4.0m)
V=0.7*0.1=0.1m3

第　　号 計算書　　1 号 集 水 桝　作 業 土 工 数 量 計 算 書

測点	距離(m)	床掘(土砂)　単位:m3			埋戻 1.0≦W＜4.0m　単位:m3			基面整正　単位:m2			摘要
		断面	平均	数量	断面	平均	数量	断面	平均	数量	
		0.0			0.0						
A-A	0.6	2.4	1.20	0.7	2.4	1.20	0.7				
A-A	0.5	2.4	2.40	1.2	2.4	2.40	1.2				
B-B	0.0	2.4	2.40	0.0	1.8	2.10	0.0				
B-B	0.7	2.4	2.40	1.7	1.8	1.80	1.3				
C-C	0.0	2.6	2.50	0.0	2.4	2.10	0.0				
C-C	0.7	2.6	2.60	1.8	2.4	2.40	1.7				
D-D	0.0	2.4	2.50	0.0	2.5	2.45	0.0				
D-D	0.5	2.4	2.40	1.2	2.5	2.50	1.3				
	0.9	0.0	1.20	1.1	0.0	1.25	1.1				
基面整正								1.1			
	1.6							1.1	1.10	1.8	
小計				7.7			7.3			1.8	
既設管控除				-0.2							
1号横断管渠控除							-0.6				
合計				7.5			6.7			1.8	

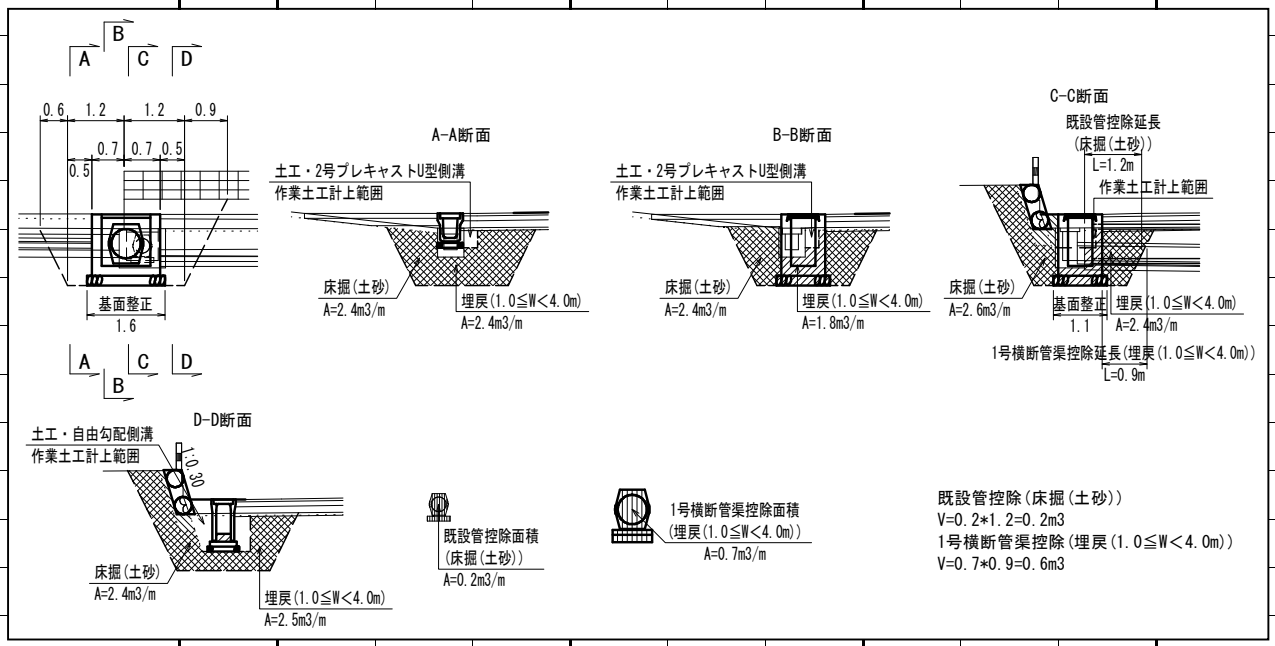

第　　号 計算書　　3 号 集 水 桝　作 業 土 工 数 量 計 算 書

測点	距離(m)	床掘(土砂)　単位:m3			埋戻 1.0≦W＜4.0m　単位:m3			基面整正　単位:m2			摘要
		断面	平均	数量	断面	平均	数量	断面	平均	数量	
		0.0			0.0						
A-A	0.8	3.2	1.60	1.3	3.2	1.60	1.3				
A-A	0.5	3.2	3.20	1.6	3.2	3.20	1.6				
B-B	0.0	3.1	3.15	0.0	2.4	2.80	0.0				
B-B	1.0	3.1	3.10	3.1	2.4	2.40	2.4				
C-C	0.0	3.1	3.10	0.0	3.1	2.75	0.0				
C-C	0.5	3.1	3.10	1.6	3.1	3.10	1.6				
	0.7	0.0	1.55	1.1	0.0	1.55	1.1				
基面整正								1.2			
	1.2							1.2	1.20	1.4	
小計				8.7			8.0			1.4	
既設U型水路控除				-0.8							
復旧U型水路控除							-0.6				
既設管控除				-0.1							
2号復旧管渠工控除							-0.2				
コンクリート巻き立て工控除							-0.1				
合計				7.8			7.1			1.4	

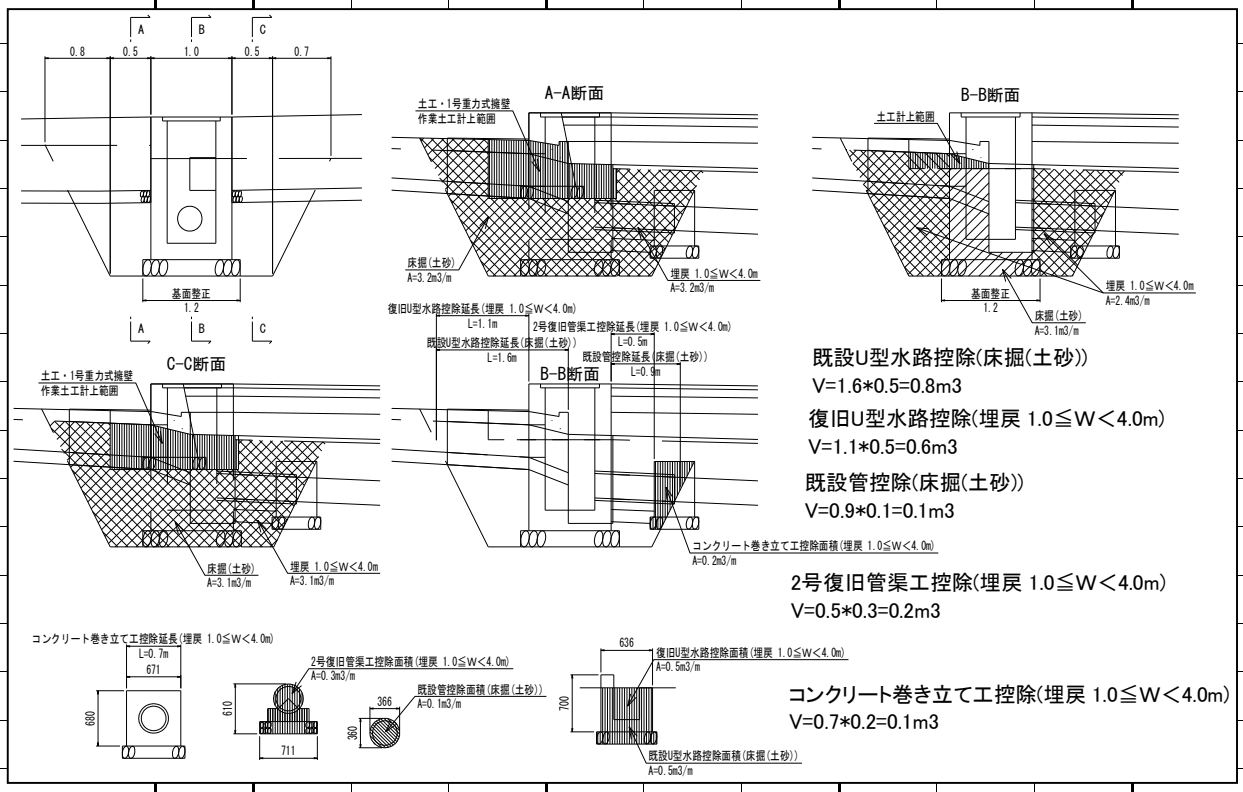

排　水　構　造　物　工　　計　算　書　　単位：m			
名　称	位　　置	延 長	摘 要
1号プレキャストU型側溝	No.18　＋10.0 付近 ～ No. 20 ＋ 14.7 付近	44.0	左側
	合 計	44.0	

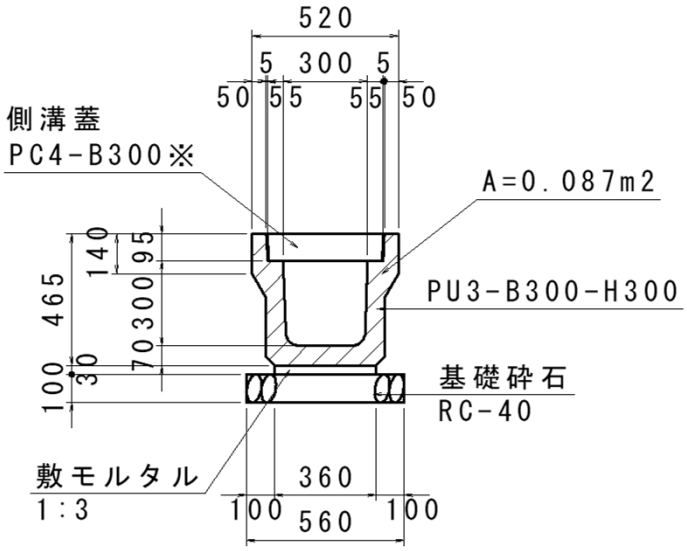

※10mに1箇所の割合で、鋼製溝蓋を設置すること

名　　称	規　　格	算　　式	単位	小 計	合 計
側　溝　工					
1号プレキャストU型側溝			m		44.0
	(10.0m当り)				
側　　溝	PU3-B300-H300	1/2*10.0	個		5.000
敷モルタル	1:3	0.36*0.03*10.0	m3		0.108
目地モルタル	瀝青繊維質目地 t=10mm	0.087/10*10.0	m3		0.087
基 礎 砕 石	RC-40,t=10cm	0.560*10.0	m2		5.600
側　溝　蓋	PC4-B300	9.0/0.5	枚		18.000
鋼 製 溝 蓋	T-25用	10.0/10.0　※10mに1箇所	枚		1.000
	(1.0式当り)				
間詰モルタル	1:3	1号プレキャストU型側溝数量計算書より	m3		0.2
側　溝　蓋	PC4-B300	18*44/10=79.2→80枚	枚		80
鋼 製 溝 蓋	T-25用	1*44/10=4.4→4枚	枚		4

第　　号 計算書　　1号プレキャストU型側溝　数量計算書

測点	距離(m)	間詰モルタル　単位:m3									摘要
		断面	平均	数量	断面	平均	数量	断面	平均	数量	
左側											
No. 18 + 10.00		0.01									
No. 19	9.55	0.02	0.015	0.14							
小計	9.55			0.14							
No. 19 + 8.97		0.01									NO.19+10.0
No. 19 + 10.00	1.10	0.01	0.010	0.01							
No. 19 + 16.63	6.40	0.01	0.010	0.06							NO.19+10.0
小計	7.50			0.07							
合計	17.05			0.21							

排 水 構 造 物 工 計 算 書

単位：m

名 称	位 置	延 長	摘 要
自由勾配側溝	No.16 ＋5.1 付近 ～ No. 18 ＋ 10.0 付近	4.5	B300-H700
	No.16 ＋9.6 付近 ～ No. 17 ＋ 3.6 付近	14.0	B300-H600
	No.17 ＋ 3.6 付近 ～ No. 17 ＋ 15.7 付近	12.0	B300-H500
	No.17 ＋ 15.7 付近 ～ No. 18 ＋ 10.0 付近	14.0	B300-H400
	合 計	44.5	

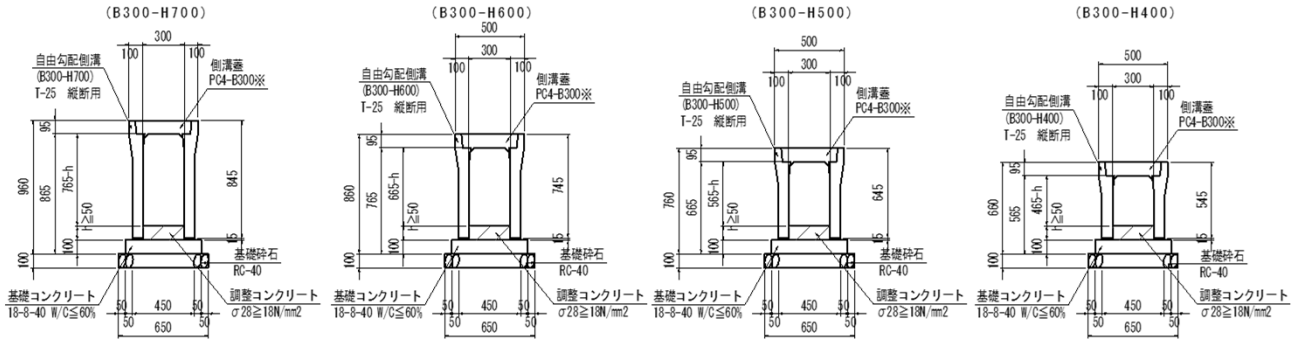

名 称	規 格	算 式	単位	小 計	合 計
側 溝 工					
自由勾配側溝	(1.0m当り)		m		44.5
側溝(B300-H700)	L=1.0m	1.0/1.0	個	1.000	
(T-25、縦断用)	L=1.5m	1.0/1.5	個	0.667	
	L=2.0m	1.0/2.0	個	0.500	
側溝(B300-H600)	T-25、縦断用	1.0/2.0	個	0.500	
側溝(B300-H500)	T-25、縦断用	1.0/2.0	個	0.500	
側溝(B300-H400)	T-25、縦断用	1.0/2.0	個	0.500	
基礎コンクリート	18-8-40 W/C≦60%	0.100*0.550*1.0	m2	0.055	
基 礎 砕 石	RC-40,t=10cm	0.650*1.0	m2	0.650	
ｲﾝﾊﾞｰﾄｺﾝｸﾘｰﾄ	18-8-25 W/C≦60%	0.300*h	m2		
側 溝 蓋	PC4-B300	1/0.5	枚	2.000	
鋼 製 溝 蓋	T-25、B300	1枚/10m	枚		
	(1.0式当り)				
側溝(B300-H700)	L=1.0m	自由勾配側溝展開図より	個		1.0
(T-25、縦断用)	L=1.5m	〃	個		1.0
	L=2.0m	〃	個		1.0
側溝(B300-H600)	T-25、縦断用	14.0 / 2.0	個		7.0
側溝(B300-H500)	T-25、縦断用	12.0 / 2.0	個		6.0
側溝(B300-H400)	T-25、縦断用	14.0 / 2.0	個		7.0
基礎コンクリート	18-8-40 W/C≦60%	0.055 ＊ 44.5	m2		2.4
基 礎 砕 石	RC-40,t=10cm	0.650 ＊ 44.5	m2		28.9
ｲﾝﾊﾞｰﾄｺﾝｸﾘｰﾄ	18-8-25 W/C≦60%	断面計算書より	m3		1.6
側 溝 蓋	PC4-B300	2.0 ＊ (44.5 － 4.0) = 81.0 → 81 枚	枚		81.0
鋼 製 溝 蓋	T-25、B300	44.5 / 10.0 = 4.5 → 4	枚		4.0
間詰モルタル		自由勾配側溝数量計算書より、	m3		3.2
埋戻ｺﾝｸﾘｰﾄ	18-8-40 W/C≦60%	〃	m3		0.3

第　　号 計算書　　自 由 勾 配 側 溝 側　数 量 計 算 書

測点	距離(m)	インバートコンクリート 単位:m3									摘要
		算式 : 0.300*H			算式 :			算式 :			
		断面	平均	数量	断面	平均	数量	断面	平均	数量	
No. 16 + 5.10		0.04									H=0.143m
No. 16 + 9.60	4.50	0.05	0.045	0.20							H=0.169m
小計	4.50			0.20							
No. 16 + 9.60		0.02									H=0.069m
No. 16 + 10.00	0.40	0.02	0.020	0.01							H=0.071m
No. 16 + 14.84	4.85	0.03	0.025	0.12							H=0.101m
No. 17	5.15	0.04	0.035	0.18							H=0.149m
No. 17 + 3.62	3.60	0.05	0.045	0.16							H=0.181m
小計	14.00			0.47							
No. 17 + 3.62		0.02									H=0.081m
No. 17 + 10.00	6.30	0.04	0.030	0.19							H=0.137m
No. 17 + 15.73	5.70	0.05	0.045	0.26							H=0.178m
小計	12.00			0.45							
No. 17 + 15.73		0.02									H=0.078m
No. 18	4.20	0.03	0.025	0.11							H=0.109m
No. 18 + 10.00	9.80	0.05	0.040	0.39							H=0.165m
小計	14.00			0.50							
合計	44.50			1.62							

第　　号 計算書　　自　由　勾　配　側　溝　　数　量　計　算　書

測点	距離(m)	埋戻ｺﾝｸﾘｰﾄ　単位：m3			間詰モルタル　単位：m3						摘要
		断面	平均	数量	断面	平均	数量	断面	平均	数量	
No. 16 + 5.10		0.16									NO.16+10.0
No. 16 + 10.00	4.90	0.16	0.160	0.78							
No. 17	10.00	0.13	0.145	1.45							
No. 17 + 7.24	7.20	0.13	0.130	0.94							NO.17
小計	22.10			3.17							
No. 17 + 15.08					0.02						NO.18
No. 18	4.85				0.02	0.020	0.10				
No. 18 + 10.00	9.75				0.01	0.020	0.20				
小計	14.60						0.30				
合計	36.70			3.17			0.30				

排　水　構　造　物　工　計　算　書　　単位：m			
名　称	位　　置	延　長	摘　要
3号現場打ちU型側溝	No.15　　付近 ～ No.16 ＋ 3.75　付近	23.8	左側
	合　計	23.8	

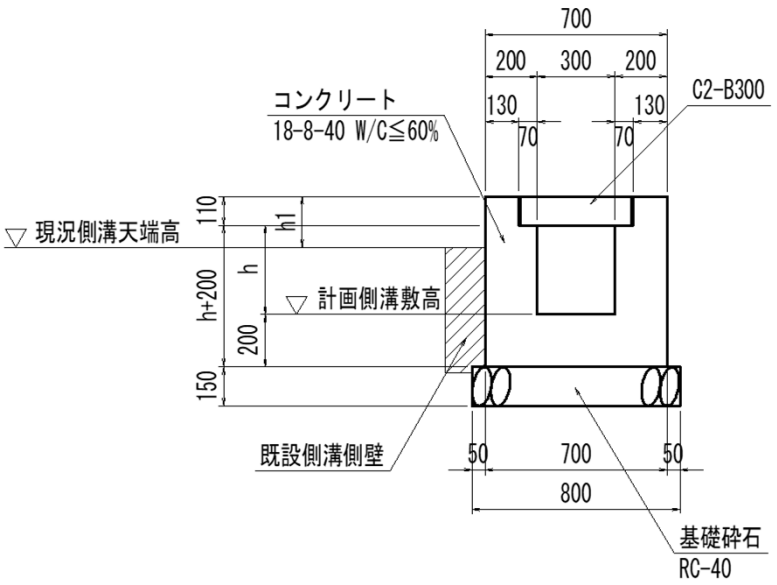

※10mに1箇所、鋼製溝蓋(かさ上げ B300用 T-25 L=1000,t=110)を設置すること

名　称	規　格	算　式	単位	小　計	合　計
3号現場打ちU型側溝	(1.0式当り)		m		23.8
コンクリート	18-8-40 W/C≦60%	断面計算書より	m3		9.5
型　枠	一般型枠(無筋)	断面計算書より	m2		55.4
基礎砕石	RC-40,t=15cm	23.8*0.800	m2		19.0
目地材		9.46/10	m2		0.9
側溝蓋	C2-B300	2.000*23.8-3	枚	44.60	45.0
鋼製溝蓋	T-25用	23.8/10.0	枚	2.38	3.0
	(1.0m当り)				
コンクリート	18-8-40 W/C≦60%	0.700*(h+0.310)-0.300*h-0.440*0.110	m3		
		=0.400*h+0.1686	m3		
型　枠	一般型枠(無筋)	3.000*(h+0.310)+h_1	m2		
		=3.000*h+0.9300+h_1	m2		
基礎砕石	RC-40,t=15cm	0.800	m2		0.800
目地材		コンクリート体積/10	m2		
側溝蓋	C2-B300	L=0.5m	枚		2.0
鋼製溝蓋	T-25用	10mに1箇所	枚		
	(1.0式当り)				
埋戻ｺﾝｸﾘｰﾄ	18-8-40 W/C≦60%	3号現場打ちU型側溝数量計算書より	m3		1.7

第　　号 計算書　　3 号 現 場 打 ち U 型 側 溝　数 量 計 算 書

測点	距離(m)	コンクリート　単位:m3			型枠　単位:m2						変数1	変数2
		算式 : 0.400*h+0.1686			算式 : 3.000*h+0.9300+h1			算式 :				
		断面	平均	数量	断面	平均	数量	断面	平均	数量		
No. 15		0.41									h=0.593m	h1=0.359
No. 15 + 10.00	10.00	0.40	0.405	4.05	2.99	1.495	14.95				h=0.578m	h1=0.321
No. 16	10.00	0.39	0.395	3.95	2.92	2.955	29.55				h=0.564m	h1=0.299
No. 16 + 3.75	3.75	0.39	0.390	1.46	2.91	2.915	10.93				h=0.559m	h1=0.301
合計	23.75			9.46			55.43					

第　　号 計算書　　3 号 現 場 打 ち U 型 側 溝　数 量 計 算 書

測点	距離(m)	埋戻ｺﾝｸﾘｰﾄ　単位：m3			単位：m3						摘要
		断面	平均	数量	断面	平均	数量	断面	平均	数量	
左側											
No. 15		0.13									
No. 15 + 2.23	2.25	0.13	0.130	0.29							NO.15
小計	2.25			0.29							
No. 15 + 6.26		0.09									NO.15+10
No. 15 + 10.00	3.75	0.09	0.090	0.34							
No. 16	10.00	0.10	0.095	0.95							
No. 16 + 0.73	0.75	0.10	0.100	0.08							NO.16
小計	14.50			1.37							
合計	16.75			1.66							

排　水　構　造　物　工　　計　算　書			単位：m
名　称	位　　置	延　長	摘　要
復旧U型側溝	No.21　＋1.2　付近	1.0	
	合　計	1.0	

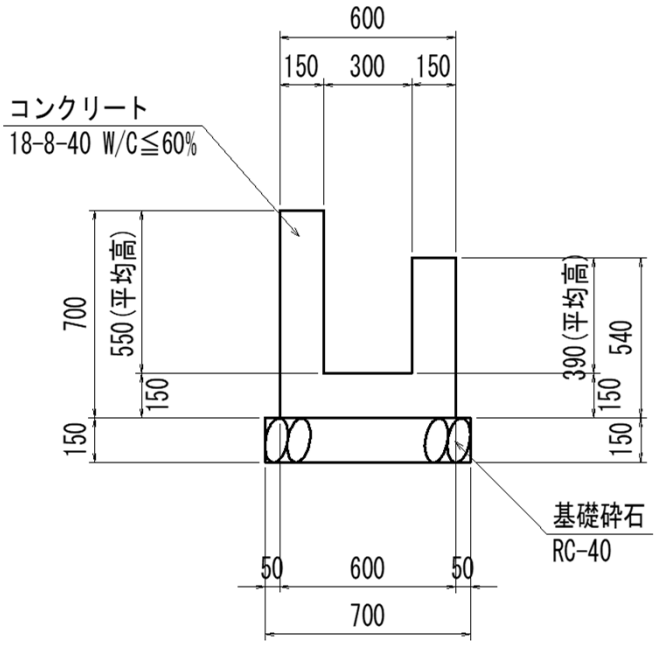

名　　称	規　　格	算　　式	単位	小　計	合　計
場所打水路工					
復旧U型側溝			m		1.0
	(1.0m当り)				
コンクリート	18-8-40 W/C≦60%	0.15*(0.55+0.39)+0.6*0.15	m3	0.231	
型　　枠	一般型枠(小型)	2*(0.70+0.54)	m2	2.480	
基 礎 砕 石	RC-40,t=15cm		m2	0.700	
	(1.0式当り)				
コンクリート	18-8-40 W/C≦60%	0.231*1.0	m3		0.2
型　　枠	一般型枠(小型)	2.480*1.0	m2		2.5
基 礎 砕 石	RC-40,t=15cm	0.700*1.0	m2		0.7

排 水 構 造 物 工 計 算 書

単位：m

名 称	位 置	延 長	摘 要
1号横断管渠	No.16 ＋4.4 付近	9.8	基礎部 L=8.2m
	合 計	9.8	

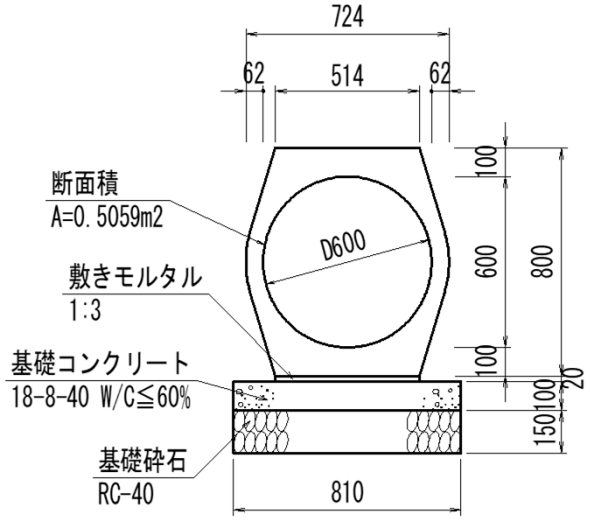

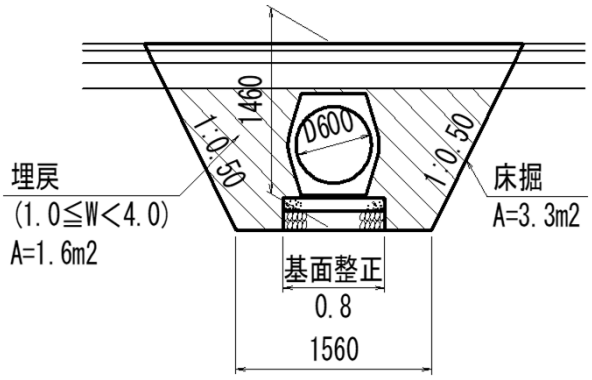

名 称	規 格	算 式	単位	小 計	合 計
管 渠 工					
1号横断管渠			m		9.8
	(10.0m当り)				
管 渠	D600	10.0/2.000	本		5.000
敷モルタル	1：3 t=2cm	0.514*0.020*10.0	m3		0.103
基礎コンクリート	18-8-40 W/C≦60% t=10cm	0.810*10.0	m2		8.100
同 上 型 枠	均しコン	2*0.100*10.0	m2		2.000
基 礎 砕 石	RC-40 t=15cm	0.810*10.0	m2		8.100
〔作業土工〕		基礎部延長 L=8.2			
床 掘	土砂	3.3*8.2	m3		27.1
埋 戻	1.0≦W<4.0	1.6*8.2	m3		13.1
基 面 整 正	土砂	0.8*8.2	m2		6.6

排　水　構　造　物　工　　計　算　書			単位：m
名　称	位　　置	延　長	摘　要
2号復旧管渠工	No.21　　付近	1.0	左側 基礎は0.6m
	No.21　　付近	1.8	右側 基礎は0.6m
	合　計	2.8	基礎は1.2m

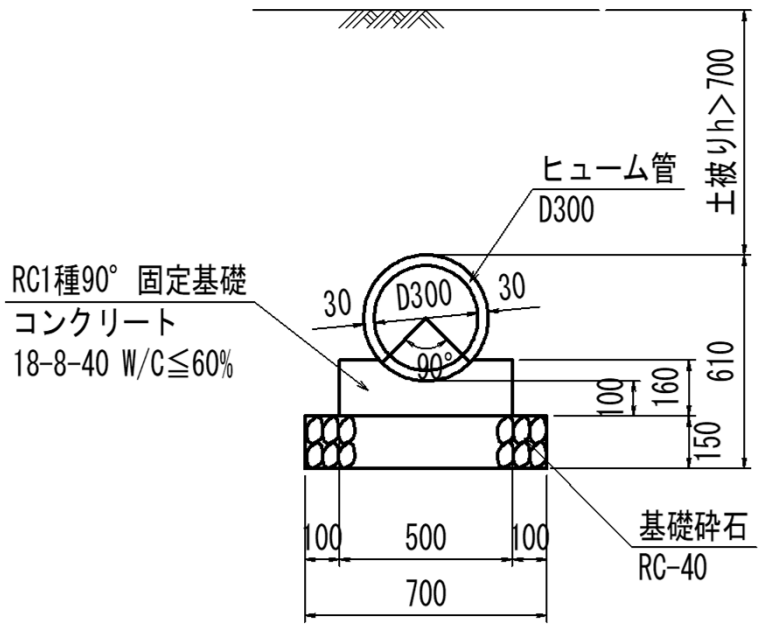

名　　称	規　　格	算　　式	単位	小　計	合　計
管　渠　工					
2号復旧管渠工			m		2.8
					基礎は1.2m
	(10.0m当り)				
管　　渠	ヒューム管,D300	10.0/2.000	本		5.000
基礎コンクリート	RC1種90° 固定基礎 18-8-40 W/C≦60%	0.500*0.160*10.0	m3		0.800
同 上 型 枠	均しコン	2*0.160*10.0	m2		3.200
基 礎 砕 石	RC-40 t=15cm	0.700*10.0	m2		7.000

排　水　構　造　物　工　　計　算　書			単位：m
名　称	位　　置	延 長	摘 要
2号ｺﾝｸﾘｰﾄ巻き立て工	No.21　＋1.2　付近	0.5	左側
	No.21　＋1.2　付近	0.5	右側
	合 計	1.0	

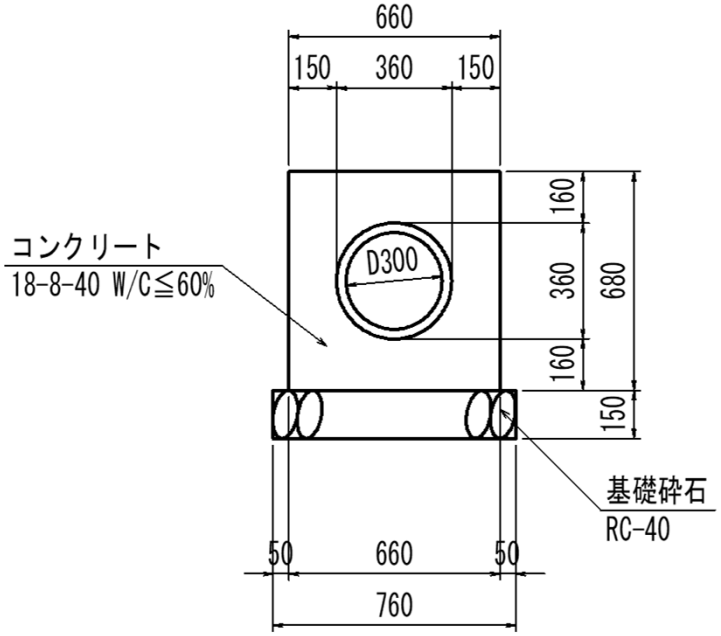

名　称	規　格	算　式	単位	小 計	合 計
管　渠　工					
2号ｺﾝｸﾘｰﾄ巻き立て工			m		0.5
	(1.0m当り)				
コンクリート	18-8-40 W/C≦60%	0.66*0.68	m3	0.449	
型　　枠	一般型枠(小型)	2*0.68	m2	1.360	
基 礎 砕 石	RC-40,t=15cm		m2	0.760	
	(1.0式当り)				
コンクリート	18-8-40 W/C≦60%	0.449*1.0	m3		0.2
型　　枠	一般型枠(小型)	1.360*1.0	m2		0.7
基 礎 砕 石	RC-40,t=15cm	0.760*1.0	m2		0.4

排　水　構　造　物　工　　計　算　書　　単位：箇所			
名　称	位　　置	延　長	摘　要
1号集水桝	No.16　　+4.4　　付近	1.0	
	合　計	1.0	

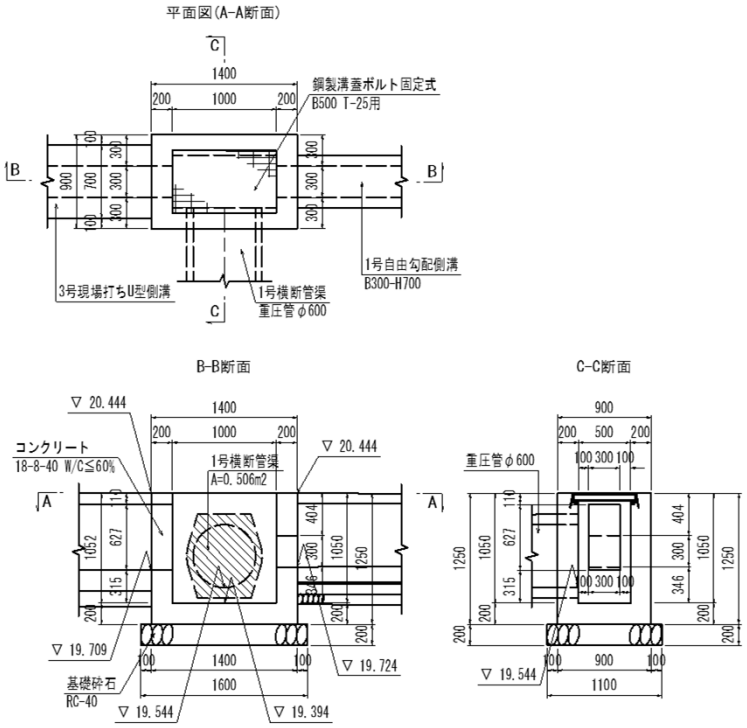

名　　称	規　　格	算　　式	単位	小　計	合　計
集水桝工					
1号集水桝			箇所		1.0
	(1.0式当り)				
コンクリート	18-8-40 W/C≦60%	1.400*0.900*1.250-1.000*0.500*1.050	m3	1.050	
	(管渠部控除)	-(0.506*0.2)	m3	-0.101	
	(側溝部控除)	-(0.300*0.300*0.200+0.627*0.300*0.200)	m3	-0.056	0.893
鋼製溝蓋	B500 T-25用 ボルト固定式		枚		1
【参考使用数量】					
型　　枠	小型	(1.400+0.900)*1.250*2+(1.000+0.500)*1.250*2	m2		9.500
基礎砕石	RC-40 t=20cm	1.600*1.100	m2		1.760

排　水　構　造　物　工　　計　算　書			単位：箇所
名　称	位　　置	延　長	摘　要
1号集水桝	No.16　　+4.4　　付近	1.0	
	合　計	1.0	

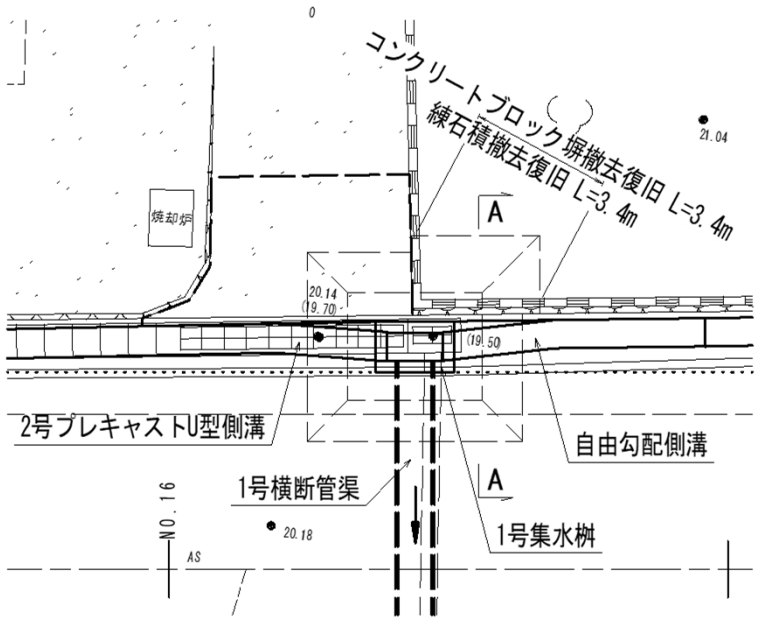

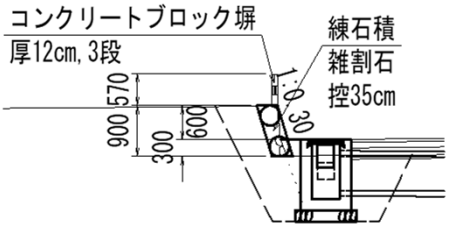

名　　称	規　　格	算　　式	単位	小　計	合　計
集水桝工					
作業土工範囲の撤去復旧					
石　積　工					
練　石　積	雑割石 控35cm	0.900*√(1+0.30^2)*3.4	m2		3.2
ｺﾝｸﾘｰﾄﾌﾞﾛｯｸ塀	t=12cm,3段(H=0.57m)		m		3.4
構造物撤去工					
コンクリート構造物取り壊し	無筋	練石積同等数量*0.35+0.12*0.57*3.4	m3		1.4

排　水　構　造　物　工　　計　算　書　　単位：箇所			
名　称	位　　置	延　長	摘　要
3 号 集 水 桝	No.21　＋1.2　付近	1.0	
	合　計	1.0	

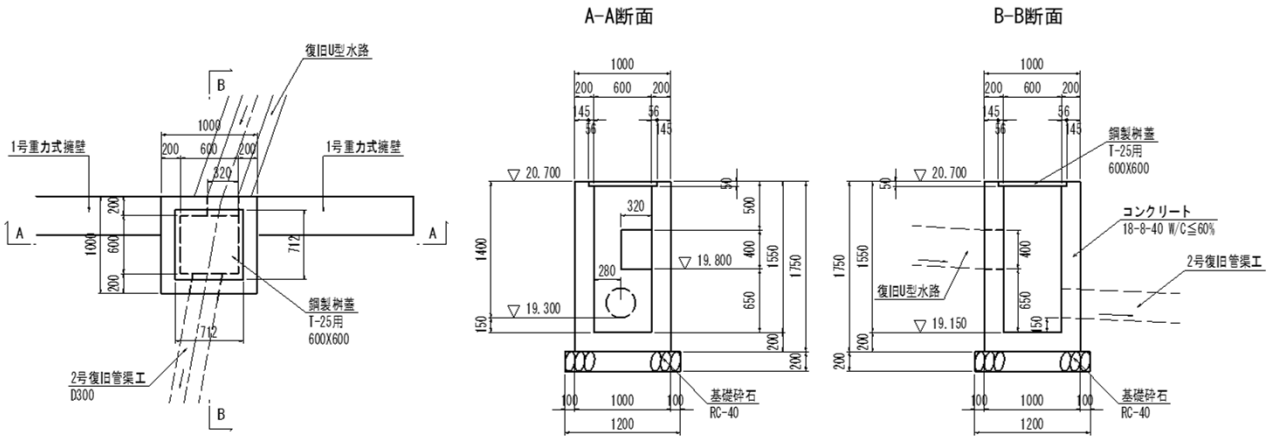

名　　称	規　　格	算　　式	単位	小　計	合　計
集 水 桝 工					
3号集水桝			箇所		1.0
	(1.0基当り)				
コンクリート	18-8-40 W/C≦60%	1.000*1.000*1.750-0.600*0.600*1.550	m3	1.192	
	(管渠部控除)	-0.360^2*π*1/4*0.200	m3	-0.020	
	(水路部控除)	-0.320*0.400*0.200	m3	-0.026	1.146
鋼 製 桝 蓋	T-25、600x600用	1	枚		
【参考使用数量】					
型　　枠	小型	1.000*1.750*4+0.800*1.750*4	m2		12.600
基 礎 砕 石	RC-40 t=20cm	1.200*1.200	m2		1.440

第　　号 計算書		舗　　装　　工　　計　　算　　書			
名　　称	規　　格	算　　式	単位	小 計	合 計
【コンクリート舗装】					
（人力）					
表　　層	コンクリート 18-8-40,W/C≦60%	平面図参照			
	t=10cm				
		NO.15+ 3.2付近(左側)	m2	17.3	
		NO.16+ 2.4付近(左側)	m2	9.9	
		NO.17+10.9付近(左側)	m2	7.9	
		NO.19+ 3.0付近(左側)	m2	12.7	47.8
		47.8*0.10	m3		4.8
金 網 鉄 筋	CD6-150x150	表層と同量	m2		47.8
上 層 路 盤	再生クラッシャーラン t=15cm	表層と同量	m2		47.8
[構造物取壊し工]					
コンクリート構造物取壊し	無筋	平面図参照			
		NO.15+ 3.2付近(左側):17.3*0.1	m3	1.7	
		NO.16+ 2.4付近(左側):9.9*0.1	m3	1.0	
		NO.17+10.9付近(左側):7.9*0.1	m3	0.8	
		NO.19+ 3.0付近(左側):12.7*0.1	m3	1.3	4.8
Co 殻 処 理			m3		4.8
【参考数量】					
重　　量	Co殻	4.8*2.35　　※2.35＝無筋Co殻の単位体積重量	t		11.3

第　　号 計算書		防　護　柵　工　計　算　書			
名　　称	規　　格	算　　式	単位	小 計	合 計
【防護柵工数量集計表】		平面図参照			
路側防護柵工					
	Gr-C-4E		m		76.6

第　　号 計算書		構　造　物　撤　去　工　　計　　算　　書			
名　　称	規　　格	算　　式	単位	小 計	合 計
【構造物撤去工数量集計表】		平面図参照			
防護柵撤去工					
	Gr-C-4E		m		87.0
舗装版切断	As, t=5cm		m		122.2
舗装版破砕	As, t=5cm		m2		122.2
Ａｓ殻　運搬		122.2*0.05	m3		6.1
Ａｓ殻　処理		122.2*0.05	m3		6.1
汚 泥 処 理		2.3*0.01*0.05*122.2	m3		0.14